Índice Acessórios Hidráulicos

FILTROS DE SUCÇÃO
- Série SUS - Tampas de alumínio e plástico . . . 306
- Série TMF - Montagem em Reservatório NPT . . . 307
- Série TMF - Montagem em Reservatório com O-ring SAE . . . 308
- Série TMF-HB Ponteira para mangueira Montagem em Reservatório . . . 309
- Flanges para solda "SAE O-Ring" Série WC . . . 310

DIFUSORES
- Série SRV . . . 311

BOCAIS DE ENCHIMENTO
- Metálico SMBB/SMBT/SMBP . . . 312 - 315
- Opcionais para bocais de enchimento . . . 316
- Metálico com chave SMBL . . . 317
- Plástico SPB . . . 318 - 320
- Plástico SES . . . 321
- Filtros de Ar - SGB . . . 322 - 323

FILTROS DE AR DESSECATIVOS
- SDB / SVDB . . . 324 - 325

ADAPTADORES DE FILTROS DE AR
- Série TBA . . . 326
- Série BA-6 . . . 327
- Séries BA-1/BA-2/BA-3/DBA-75 . . . 328

INDICADORES DE NÍVEL
- Tipo SNA . . . 329
- Tipo SNK . . . 330
- Interruptores térmicos TS para SNA/SNK . . . 331
- Visores de nível tipo SLW e OLG . . . 332

FLANGES DE ABERTURA SAE
- Flanges 3000 PSI Roscada . . . 333
- Flanges 6000 PSI Roscada . . . 334
- Flanges de tubo soldado O.D. . . . 335
- Flanges de Tubo Soldado Tubo Schedule . . . 336
- Flanges bi-partidas . . . 337

OUTROS ACESSÓRIOS DE RESERVATÓRIO
- Buchas de linha de retorno . . . 338
- Adaptadores para solda - SAE Série SWF . . . 338
- Flanges de sucção . . . 339

PISTOLA DE LIMPEZA DE MANGUEIRAS E TUBOS
- Pistola de limpeza de Mangueira e Tubos . . . 340

ACUMULADORES
- Acumuladores de Bexiga - Dados Técnicos . . . 341 - 343
- Acumuladores de Bexiga - Dimensões . . . 344
- Acumuladores de Bexiga - Código para Pedido . . . 345
- Acumuladores de Membrana - Dados Técnicos . . . 346
- Acumuladores de Membrana - Código para Pedido . . . 347
- Acessórios - Blocos de Segurança . . . 348
- Acessórios - Bexiga e Anel Anti-Extrusão . . . 349
- Acessórios - Abraçadeiras e Suportes . . . 350
- Kit de Carga de N_2 . . . 351
- Apêndix Técnico . . . 352

Filtros de Sucção - Série SUS

Campo de aplicação:

Instalação de reservatório para conexão de linha de sucção direta

Especificações

- Próprio para óleo mineral
- Formas de roscas BSP e NPT
- Material filtrante de 60, 125 ou 250 mícron tela em aço inox
- Temperatura até 120˚C
- Válvula by-pass opcional, pressão de abertura 0,2 bar (3 PSI)
- Tampas de extremidade rosqueadas feitas de poliamida reforçada com fribra de vidro (P) ou de Alumínio (A) ver Tabela abaixo, demais componentes de aço zincado.

Os filtros de sucção SUS STAUFF estão disponíveis com uma válvula de by-pass integrada. Outras configurações especiais sob consulta.

Dimensões

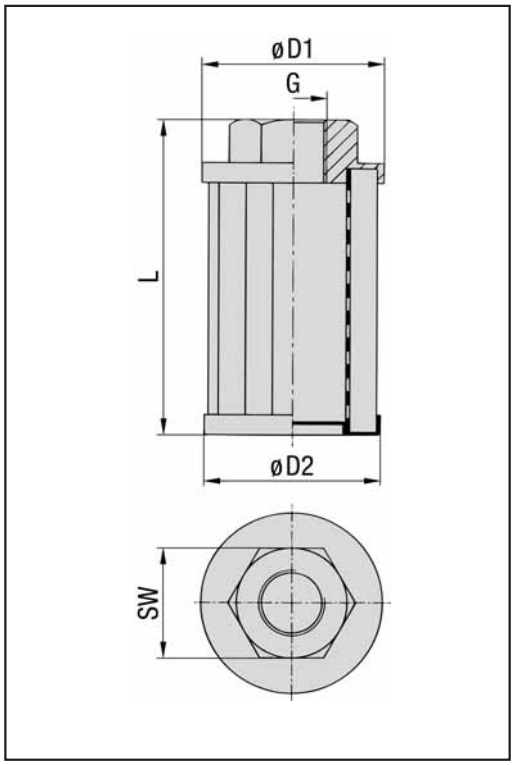

Tamanho de grupo ø superior tampa / rosca código / elemento	Dimensões D1	D2	G	SW	L	Q max l/min	material de tampa disponível
040 - B06F - 075	39,5	38,5	3/8 BSP	22	75	8	P
050 - B06F - 067	50	49	3/8 BSP	26	67	10	P
050 - N06F - 067			3/8 NPT				A,P
050 - N06F - 090					90	11	P
050 - B08F - 105			1/2 BSP		105	15	P
050 - N08F - 105			1/2 NPT				A,P
068 - B12F - 105	68	66	3/4 BSP	34	105	25	P
068 - N12F - 105			3/4 NPT				A,P
068 - B16F - 140			1 BSP	42	140	50	P
068 - N16F - 140			1 NPT				A,P
088 - B20F - 140	88	85	1 1/4 BSP	50	140	65	P
088 - N20F - 140			1 1/4 NPT	60			A,P
088 - N20F - 195					195	88	A,P
088 - B24F - 140			1 1/2 BSP		140	95	P
088 - N24F - 140			1 1/2 NPT				A,P
088 - N24F - 226					226	120	A,P
088 - N24F - 260					260	198	A,P
088 - N32F - 260			2 NPT	70			A
102 - B24F - 200	102	100	1 1/2 BSP	72	200	200	P
102 - N24F - 200			1 1/2 NPT				P
102 - B32F - 200			2 BSP				P
102 - B32F - 225					225	225	P
102 - B32F - 260					260	260	P
102 - B32F - 300					300	300	P
102 - N32F - 260			2 NPT		260	260	P
131 - B40F - 191	131	128	2 1/2 BSP	86	191	290	P
131 - B40F - 212					212	300	P
131 - N40F - 212			2 1/2 NPT				P
131 - B48F - 272			3 BSP	96	272	380	P
131 - N48F - 272			3 NPT				P
150 - B32F - 151	150	145	2 BSP	70	151	260	P
150 - N40F - 213			2 1/2 NPT	90	213	283	A
150 - N48F - 272			3 NPT	100	272	380	A

Símbologia

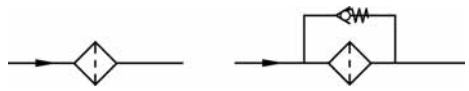

sem válvula de by-pass com válvula de by-pass

Código para pedido

SUS - P - 088 - B24F - 140 - 125 - 0

Modelo	
SUS	Filtro de sucção

Material Tampa de extremidade rosqueada	
P	Poliamida reforçada com fibra de vidro (padrão)
A	Alumínio (só para rosca NPT, ver tabela)

Tamanho de grupo
veja a tabela acima, na coluna Tamanho de grupo

Opção by-pass	
0	sem by-pass (padrão)
3	válvula de by-pass integrada (0,2 bar / 3 PSI)

Micragem	
060	60 µm (sob encomenda)
125	125 µm (padrão)
250	250 µm (sob encomenda)

Filtros de Sucção - Série TMF Montagem em Reservatório NPT

Especificações

- Tela em Aço inox 100 mesh - 125 mícron
- Bucha de ferro fundido
- Com liga epóxi para compatibilidade com a maioria parte dos fluidos à base de petróleo e minerais
- Suporte interno aço perfurado
- Temperatura até 120˚C

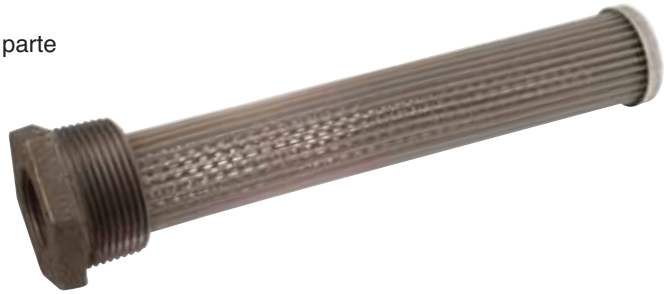

Opções

- Sem by-pass ou com by-pass de 5 PSI
- Malhas personalizadas sob consulta
- Adaptadores personalizados sob consulta

Dimensões / Informação para a montagem

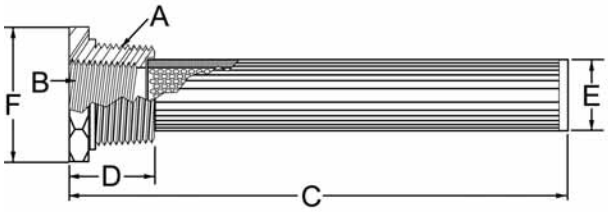

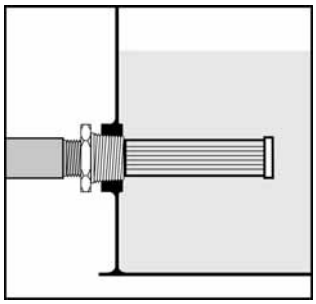

Código para Pedido

Código sem By-Pass	Vazão		Conexões NPT		C		D		Hex F		E		Área de tela	
	gpm	lpm	A	B	mm	pol	mm	pol	mm	pol	mm	pol	cm²	pol²
TMF-03-0	5	19	**1"**	**3/8"**	135	**5.3**	27	**1.1**	41	**1.6**	29	**1.2**	258	**40**
TMF-05-0	5	19	**1"**	**1/2"**	135	**5.3**	27	**1.1**	41	**1.6**	29	**1.2**	258	**40**
TMF-10-0	10	38	**1 1/4"**	**3/4"**	207	**8.2**	30	**1.2**	46	**1.8**	34	**1.4**	432	**67**
TMF-15-0	15	57	**1 1/2"**	**1"**	208	**8.2**	31	**1.2**	55	**2.2**	42	**1.7**	554	**86**
TMF-25-0	25	95	**2"**	**1 1/4"**	230	**9.0**	35	**1.4**	65	**2.6**	54	**2.1**	1025	**159**
TMF-50-0	50	189	**3"**	**2"**	246	**9.7**	43	**1.7**	98	**3.3**	76	**3.0**	1625	**252**
TMF-100-0	100	378	**4"**	**3"**	287	**11.3**	46	**1.8**	120	**4.8**	101	**4.0**	2032	**315**

Código com By-Pass	Vazão		Conexões NPT		C		D		Hex F		E		Área de tela	
	gpm	lpm	A	B	mm	pol	mm	pol	mm	pol	mm	pol	cm²	pol²
TMF-03-5	5	19	**1"**	**3/8"**	135	**5.3**	27	**1.1**	41	**1.6**	29	**1.2**	258	**40**
TMF-05-5	5	19	**1"**	**1/2"**	135	**5.3**	27	**1.1**	41	**1.6**	29	**1.2**	258	**40**
TMF-10-5	10	38	**1 1/4"**	**3/4"**	207	**8.2**	30	**1.2**	46	**1.8**	34	**1.4**	432	**67**
TMF-15-5	15	57	**1 1/2"**	**1"**	208	**8.2**	31	**1.2**	55	**2.2**	42	**1.7**	554	**86**
TMF-25-5	25	95	**2"**	**1 1/4"**	230	**9.0**	35	**1.4**	65	**2.6**	54	**2.1**	1025	**159**
TMF-50-5	50	189	**3"**	**2"**	246	**9.7**	43	**1.7**	98	**3.3**	76	**3.0**	1625	**252**
TMF-100-5	100	378	**4"**	**3"**	287	**11.3**	46	**1.8**	120	**4.8**	101	**4.0**	2032	**315**

Filtros de Sucção - Série TMF Montagem em Reservatório SAE

Especificações

- Rosca com O-Ring SAE para instalação livre de vazamento
- O-Ring de vedação padrão em Buna-N
- Tela em aço inox de 100 mesh 125 mícron
- Vazões até 152 l/min
- Temperatura até 100˚C

Opções

- By-pass de 5 PSI
- O-Ring em Viton
- Flange de solda disponível (Série WC- Pág. 310)
- Consultar a STAUFF para telas e roscas especiais

Dimensões / Informação para a Montagem

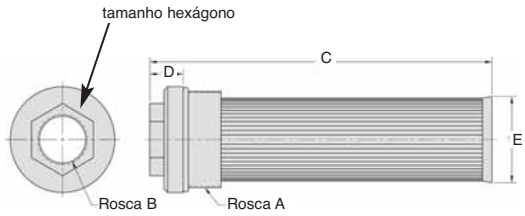

Instalação com flange de solda WC (fornecida separadamente)

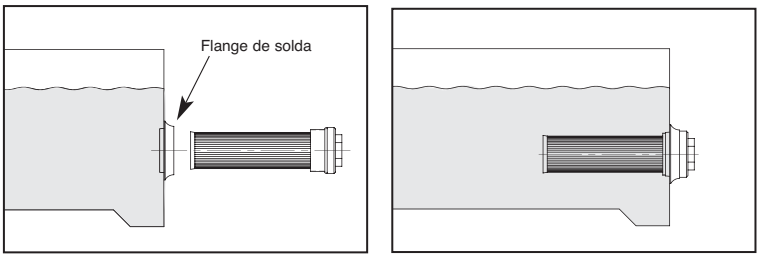

1. Soldar flange no tanque
2. Roscar filtro de sucção na flange

Código para Pedido

Código Sem By-pass	Código Com By-pass	Rosca (conf. SAE J514)		C		D		E		Hexagono		Vazão		Área da tela	
		A	B	mm	pol	mm	pol	mm	pol	mm	pol	lpm	gpm	cm²	pol²
TMF-1625-0-0	**TMF-1625-0-5**	2 1/2"-12	1 5/16"-12	229	**9.0**	19	**0.75**	58	**2.3**	54	**2.1**	34	**9**	580	**90**
TMF-2025-0-0	**TMF-2025-0-5**	2 1/2"-12	1 5/8"-12	229	**9.0**	19	**0.75**	58	**2.3**	54	**2.1**	53	**14**	580	**90**
TMF-1834-0-0	**TMF-1834-0-5**	3 3/8"-12	1 7/8"-12	224	**8.8**	23	**0.9**	80	**3.1**	64	**2.5**	80	**21**	1484	**230**
TMF-2534-0-0	**TMF-2534-0-5**	3 3/8"-12	2 1/2"-12	236	**9.3**	25	**1.0**	80	**3.1**	76	**3.0**	148	**39**	1484	**230**

Filtros de Sucção - Série TMF-HB com Ponteira para Mangueira

Especificações

- Ponteira para Mangueira e vedação com O-Ring.
- Roscas com O-Ring de vedação SAE para instalação livre de vazamentos
- O-Ring de vedação padrão em Buna-N
- Tela em aço inox de 100 mesh 125 mícron
  - Temperatura até 100˚C

Opções

- By-pass de 5 PSI
- Vedação O-Ring em Viton disponível
- Flange de solda disponível (Série WC- Pág. 310)
- Consultar a STAUFF para telas e roscas especiais

Dimensões

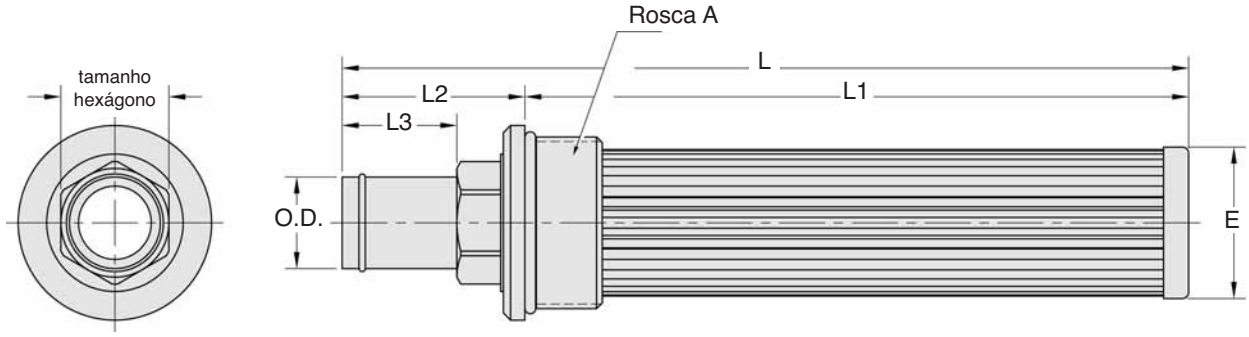

Código para Pedido

Código Sem By-pass	Código Com By-pass	Rosca	O. D.		L		L1		L2		L3		E		Tamanho Hexágono	
		Tamanho A	mm	pol	mm	pol	mm	pol	mm	pol	mm	pol	mm	pol	mm	pol
TMF-1017HB-0-0	**TMF-1017HB-0-5**	1 7/8"-12	25	**1.0**	236	**9.3**	185	**7.3**	51	**2.0**	32	**1.25**	42	**1.6**	32	**1.25**
TMF-1225HB-0-0	**TMF-1225HB-0-5**	2 1/2"-12	32	**1.25**	254	**10.0**	203	**8.0**	51	**2.0**	32	**1.25**	54	**2.1**	38	**1.5**
TMF-1234HB-0-0	**TMF-1234HB-0-5**	3 3/8"-12	32	**1.25**	261	**10.3**	198	**7.8**	64	**2.5**	38	**1.5**	82	**3.2**	51	**2.0**
TMF-1534HB-0-0	**TMF-1534HB-0-5**	3 3/8"-12	38	**1.5**	261	**10.3**	198	**7.8**	64	**2.5**	38	**1.5**	82	**3.2**	51	**2.0**
TMF-2034HB-0-0	**TMF-2034HB-0-5**	3 3/8"-12	51	**2.0**	274	**10.8**	199	**7.8**	76	**3.0**	51	**2.0**	82	**3.2**	63	**2.5**

Flanges para Solda ¨SAE O-RING¨ Série WC

Especificações

- Aço forjado
- Desenhado para uma mínima distorção de soldagem
- Flange com guia de encaixe para auxiliar a soldagem

Dimensões / Informação para a Montagem

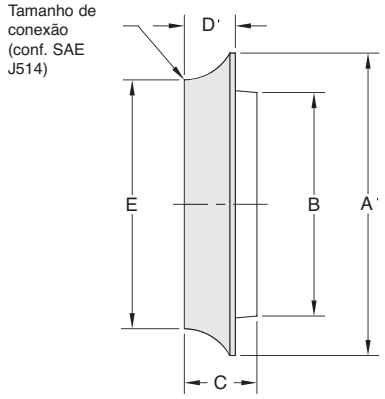

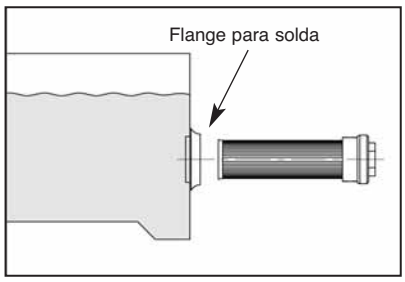

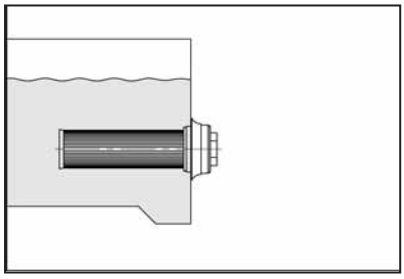

Exemplo de aplicação utilizando um filtro de sucção de montagem direta em tanques tipo SAE O-Ring (fornecido separadamente)

Código para Pedido

Código	Tamanho de conexão	A		B		C		D		E	
		mm	**pol**	mm	**pol**	mm	**pol**	mm	**pol**	mm	**pol**
WC-1017	1 7/8"-12	76	**3.0**	57	**2.3**	19	**0.8**	13	**0.5**	60	**2.4**
WC-1225	2 1/2"-12	89	**3.5**	52	**2.0**	21	**0.8**	15	**0.6**	73	**2.9**
WC-1634	3 3/8"-12	118	**4.6**	93	**3.7**	25	**1.0**	21	**0.8**	100	**3.9**

Difusores - Série SRV

Especificações

- Reduz a aeração do fluido e o ruído nos tanques de óleo
- Tampa em alumínio - Outras partes metálicas zincadas
- Temperatura operacional -25˚C até 100˚C
- Rosca NPT
- Faixa de vazão até 250 GPM (950 l/min)
- Pressão máxima de trabalho 300 PSI (20 bar)

Opções

- Disponível em BSP sob consulta
- Desenhos personalizados sob consulta

Dimensões

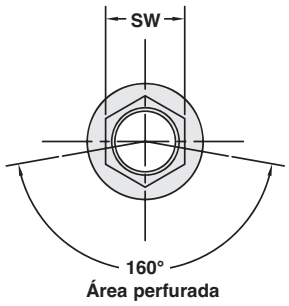

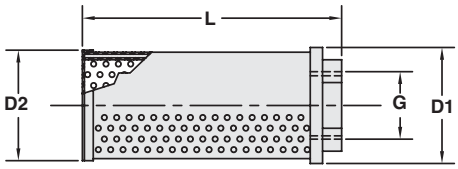

NOTA
O SRV precisa ser instalado abaixo do nível líquido. A área plana precisa facear a entrada da bomba.

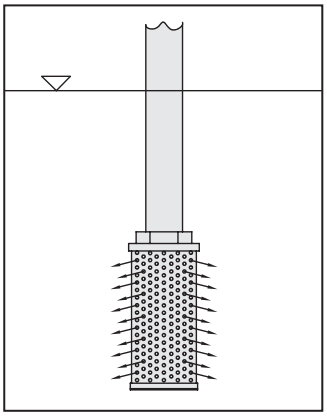

Código para Pedido

Código	Tamanho Rosca G	Vazão máxima		Comprimento L		Diâm D1		Diâm D2		Porca	
		gpm	l/min	mm	pol	mm	pol	mm	pol	mm	pol
SRV-050-N12	3/4" NPT	13	50	109	**4.3**	64	**2.5**	60	**2.4**	36	**1.4**
SRV-114-N16	1" NPT	30	114	139	**5.5**	64	**2.5**	60	**2.4**	46	**1.9**
SRV-200-N20	1 1/4" NPT	53	200	139	**5.5**	86	**3.4**	82	**3.2**	60	**2.4**
SRV-227-N24	1 1/2" NPT	60	227	200	**7.9**	86	**3.4**	82	**3.2**	60	**2.4**
SRV-454-N32	2" NPT	120	454	260	**10.2**	86	**3.4**	82	**3.2**	70	**2.8**
SRV-650-N40	2 1/2" NPT	180	680	211	**8.3**	150	**5.7**	145	**5.7**	90	**3.5**
SRV-950-N48	3" NPT	250	950	272	**10.7**	150	**5.7**	145	**5.7**	100	**3.9**

Bocais de Enchimento Metálico SMBB / SMBT / SMBP

Campo de aplicação:

Ventilação e enchimento de tanque

Versões disponíveis:

aparafusados, baionetas e "push-on"

Materiais:

- Tampa: aço, cromado (epóxi sob consulta)
- Soquete: aço, cromado
- Inserto de filtro de ar: ver a Tabela nas págs.313 e 315
- Cesto: aço, zincado
- Vedações: Cortiça, Buna-N (NBR)

Opções

- Cesto metálico (micragem 800 μm)
- Tipo de Roscas: NPT padrão e BSP sob consulta
- Pressurizada a 5 ou 10 PSI.
- Travável
- Varetas medidoras de plástico

Combinações e versões especiais disponíveis sob consulta.

Tamanho de grupo 47 - Diâmetro de tampa 47 mm

SMBB-47
- Bocal de enchimento metálico
- Tipo baioneta
- Material de vedação Cortiça
- Opções
- Cesto metálico

SMBT-47
- Opções de tipo aparafusado
- Bocal metálico: Rosca BSP ou NPT

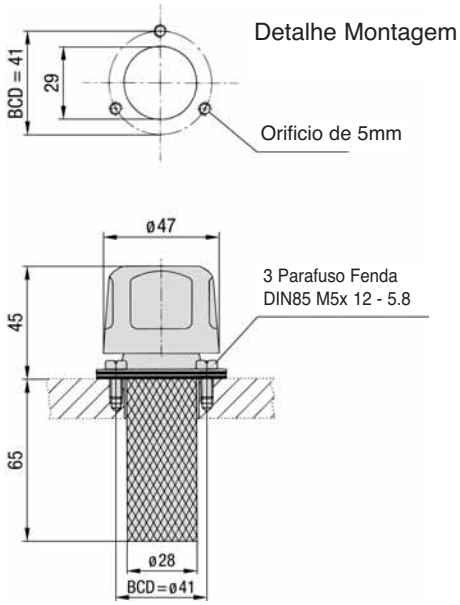

Máxima vazão de ar: 0,4 m³/min

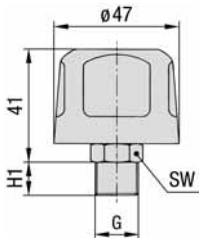

Máxima vazão de ar: 0,4 m³/min

Tipo SMBT-47	B04	B06	B08
G	G 1/4	G 3/8	G 1/2
H1	10	13	14
SW	17	15	22

Os bocais de enchimento metálico SMBB-47 e SMBT-47 não podem ser travados, não oferecem a opção de pressurização e não estão disponíveis com vareta medidora. Para maiores detalhes, ver a Tabela na pág. 313

Código para Pedido (tipo baioneta, ø47)

SMBB - 47E - N - 10 - O - C - S065 - O

Tipo

SMBB	Bocal de enchimento metálico tipo baioneta

Tamanho de tampa

47	ø47, tampa de aço, cromada (padrão)
47E	ø47, tampa de aço, epóxi preta

Nota: Outras versões sob consulta.

Versão

S	com logotipo STAUFF (padrão)
N	neutro (sem logotipo)

Material do filtro e micragem

00	sem inserto filtrante
03	3 µm papel filtrante
10	10 µm espuma (PUR, padrão)
40	40 µm espuma (PUR)

Vareta medidora

O	sem vareta medidora (padrão)

Cestos

O	sem cestos
S065	65 mm cesto metálico (padrão)

Material de vedação

C	Cortiça

Pressurização (pressão de abertura)

O	sem pressurização (padrão)

Nota: Nenhuma pressurização disponível para esse diâmetro da tampa

Nota: O fornecimento dos parafusos é padrão com o Bocal de Enchimento

Código para Pedido (tipo aparafusado, ø47)

SMBT - 47E - N - 10 - O - B08 - O

Modelo

SMBT	Bocal de enchimento metálico tipo aparafusado

Tamanho de tampa

47	ø47, tampa de aço, cromada (padrão)
47E	ø47, tampa de aço, epóxi preta

Nota: Outras versões sob consulta.

Versão

S	com logotipo STAUFF (padrão)
N	neutro (sem logotipo)

Material do filtro e micragem

00	sem inserto filtrante
03	3 µm papel filtrante
10	10 µm espuma (PUR, padrão)
40	40 µm espuma (PUR)

Vareta medidora

O	sem vareta medidora (padrão)

Rosca de conexão

B04	G 1/4 BSP
B06	G 3/8 BSP
B08	G 1/2 BSP
N04	1/4 NPT (sob consulta)
N06	3/8 NPT (sob consulta)
N08	1/2 NPT (sob consulta)

Pressurização (pressão de abertura)

O	sem pressurização (padrão)

Nota: Nenhuma pressurização disponível para esse diâmetro da tampa

Tamanho de grupo 80 - Diâmetro de tampa 80 mm

SMBB-80

Opções de tipo baioneta bocal de enchimento metálico:

- Vareta medidora de plástico
- Cesto metálico
- Travável
- Pressurizada, pressão de abertura (0,35 ou 0,7 bar)
- Material de vedação cortiça ou NBR
- Espuma de 3 μm, 10 μm ou 40 microns.

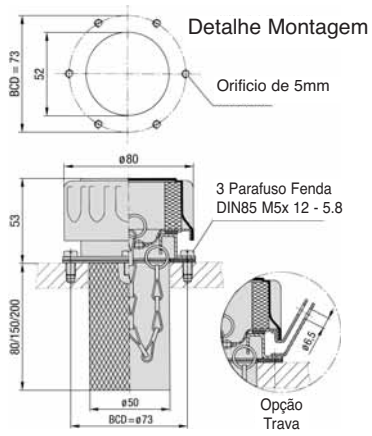

máxima taxa de vazão do ar: 0,45 m³/min

sem pressurização

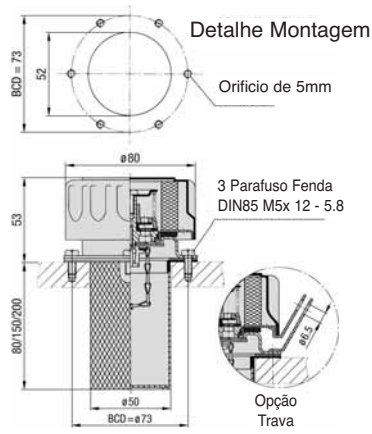

máxima taxa de vazão do ar: 0,45 m³/min

com pressurização

SMBT-80

Opções de tipo aparafusado bocal de enchimento metálico:

- Vareta medidora de plástico
- Rosca BSP ou NPT
- Pressurizada, pressão de abertura (0,35 ou 0,7 bar)
- Espuma de 3 μm, 10 μm ou 40 microns.

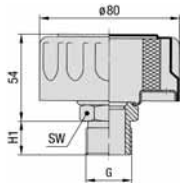

máxima taxa de vazão do ar: 0,45 m³/min

Tipo SMBT-80	B08	B12	B16
G	G 1/2	G 3/4	G 1
H1	14	16	19
SW	24	30	36

sem pressurização

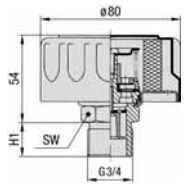

máxima taxa de vazão do ar: 0,45 m³/min

Typ SMBT-80	B08	B12	B16
G	G 1/2	G 3/4	G 1
H1	14	16	19
SW	24	30	36

com pressurização

SMBP-80

Opções tipo "push-on" de bocal de enchimento metálico:

- Vareta medidora de plástico

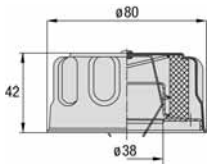

máxima taxa de vazão do ar: 0,45 m³/min

O SMBP é disponível apenas sem pressurização

Opção Baionetas

Baioneta Padrão - "B"

Peça Número EBF-1 - "B1"
38 mm (1.5 pol) altura
(Ver pág. 316 para maiores detalhes)

Peça Número EBF-2 - "B2"
69 mm (2.7 pol) altura
(Ver pág. 316 para maiores detalhes)

Modelo	Micragem	Capacidade de Fluxo (Ar)		Deslocamento de Óleo		Parafusos
	μm	cfm	m³/min	gpm	lpm	
SMBB/SMBT 80	3	**10**	0.28	**72**	272	10-32x1/2
SMBB/SMBT 80	10	**16**	0.45	**110**	416	10-32x1/2
SMBB/SMBT 80	40	**26**	0.75	**190**	720	10-32x1/2

Código para Pedido (tipo baioneta, ø80)

SMBB - 80E - N - L - 10 - 05 - B - S080 - O

Tipo	
SMBB	Bocal de enchimento metálico tipo baioneta

Tamanho de tampa	
80	ø80, tampa de aço, cromada (padrão)
80E	ø80, tampa de aço, epóxi preta
Nota: Outras versões sob consulta	

Versão	
S	com logotipo STAUFF (padrão)
N	neutro (sem logotipo)

Opção de travamento	
O	sem travamento (padrão)
L	com travamento

Material do filtro e micragem	
00	sem inserto filtrante
03	3 µm papel filtrante
10	10 µm espuma (PUR, padrão)
40	40 µm espuma (PUR)

Vareta medidora	
O	sem vareta medidora (padrão)
D300	vareta medidora de plástico 300 mm
Nota: o cliente pode encurtar a vareta medidora até o comprimento desejado	

Cestos	
O	sem cestos
S080	80 mm cesto metálico (padrão)
S100	100 mm cesto metálico
S150	150 mm cesto metálico
S200	200 mm cesto metálico

Material de vedação	
C	cortiça (para versão não pressurizada)
B	Buna-N (para versão pressurizada)

Pressurização (pressão de abertura)	
O	cortiça (para a versão não pressurizada)
05	0,35 bar *(5 PSI)*
10	0,70 bar *(10 PSI)*

Nota: O fornecimento dos parafusos é padrão com o bocal de enchimento.

Código para Pedido (tipo aparafusado, ø80)

SMBT - 80E - N - 10 - 05 - B08 - O

Tipo	
SMBT	Bocal de enchimento metálico tipo aparafusado

Tamanho de tampa	
80	ø80, tampa de aço, cromada (padrão)
80E	ø80, tampa de aço, epóxi preta
Nota: Outras versões sob consulta	

Versão	
S	com logotipo STAUFF (padrão)
N	neutro (sem logotipo)

Material do filtro e micragem	
00	sem inserto filtrante
03	3 µm papel filtrante
10	10 µm espuma (PUR, padrão
40	40 µm espuma (PUR)

Vareta medidora	
O	sem vareta medidora (padrão)
D300	vareta medidora de plástico 300 mm
Nota: O cliente pode encurtar a vareta medidora até o comprimento desejado	

Rosca de conexão	
B08	G 1/2 BSP
B12	G 3/4 BSP
B16	G 1 BSP
N08	1/2 NPT (sob consulta)
N12	3/4 NPT (sob consulta)
N16	1 NPT (sob consulta)

Pressurização (pressão de abertura)	
O	sem pressurização (padrão)
05	0,35 bar *(5 PSI)*
10	0,70 bar *(10 PSI)*

Código para pedido ("push-on", ø80)

SMBP - 80E - N - 10 - D300

SMBP	Bocal de enchimento metálico tipo "push-on"

Tamanho de tampa	
80	ø80, tampa de aço, cromada (padrão)
80E	ø80, tampa de aço, epóxi preta
Nota: Outras versões sob consulta	

Versão	
S	com logotipo STAUFF (padrão)
N	neutro (sem logotipo)

Vareta medidora	
O	sem vareta medidora (padrão)
D300	vareta medidora de plástico 300 mm.
Nota: Cliente pode encurtar a vareta medidora até o comprimento desejado	

Material do filtro e micragem	
00	sem inserto filtrante
10	10 µm espuma (PUR, padrão)
40	40 µm espuma (PUR)

Suporte de Montagem Lateral – SMBB–ASMB–1

Campo de aplicação:

Permite a montagem lateral de bocais de enchimento em aplicações com espaço limitado

Materiais:	**SMBB-ASMB-1**
• Carcaça:	Poliamida
• Vedação:	Klingerit
• Parafusos:	Aço zincado M6x 25 DIN 912
• Porcas:	Aço zincado M6 DIN 934
• Arruelas:	Aço zincado
• Parafusos de Montagem:	Aço zincado 4.8x13 DIN 7981

Vedações, parafusos, arruelas e porcas serão fornecidos como padrão com SMBB-ASMB

Dimensões SMBB-ASMB-1

Dimensões em mm (pol)

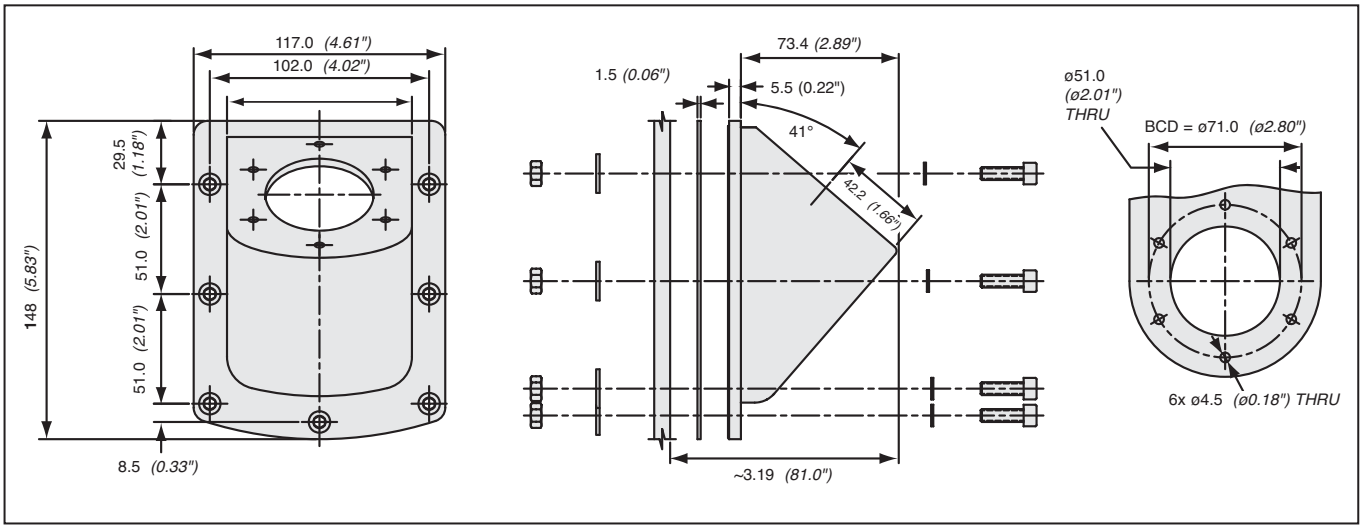

Vareta Medidora

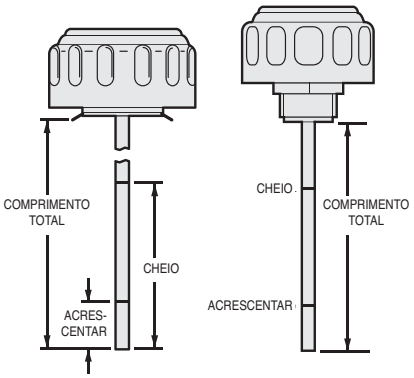

Metal (Disponível para todos os modelos)

- Vareta medidora pode ser marcada de forma personalizada sob consulta.
- Vareta medidora de plástico – Max 300 mm para versão pressurizada
- Vareta medidora de metal – Max 380 mm para versão não pressurizada
- Fornecer para a fábrica o desenho com as marcações requeridas

Cestos Adicionais

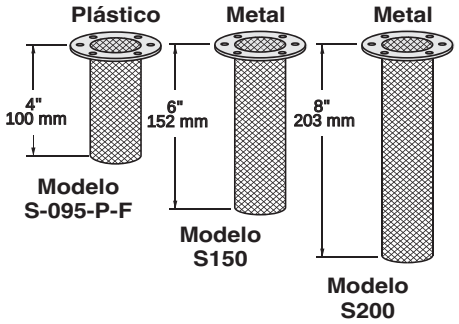

Elemento de Elevação Soldado

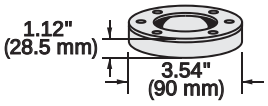

Modelo padrão 6 parafusos
Modelo WR-1

Flange Extendida de Baioneta

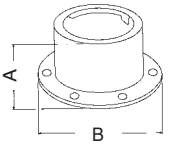

Tabela Dimensional

Modelo	Dimensões			
	A		B	
	mm	pol	mm	pol
EBF-1	38	**1.5**	88	**3.4**
EBF-2	69	**2.7**	88	**3.4**

Bocais de Enchimento Metálico (c/chave), Série SMBL

Campo de aplicação:
Ventilação e enchimento de tanque

Características / Materiais:
- Disponíveis com tipo rosqueável, tipo encaixado e tipo "push-on".
- Fechamento por chave
- Faixa de temperatura: -30°C até 100°C
- Materiais: Corpo moldado banho de zinco / cromado azul
- Cestos aço folheado de zinco ou polipropileno (ver o código para pedido)
- Vedação: Buna-N, outras sob consulta
- Inserto de espuma de 10 μm (padrão) e 40 μm (PUR), outras disponíveis sob
- Filtro de ar: Sob consulta
- Incluindo 2 chaves

Dimensões

Dimensões em mm (polegada)

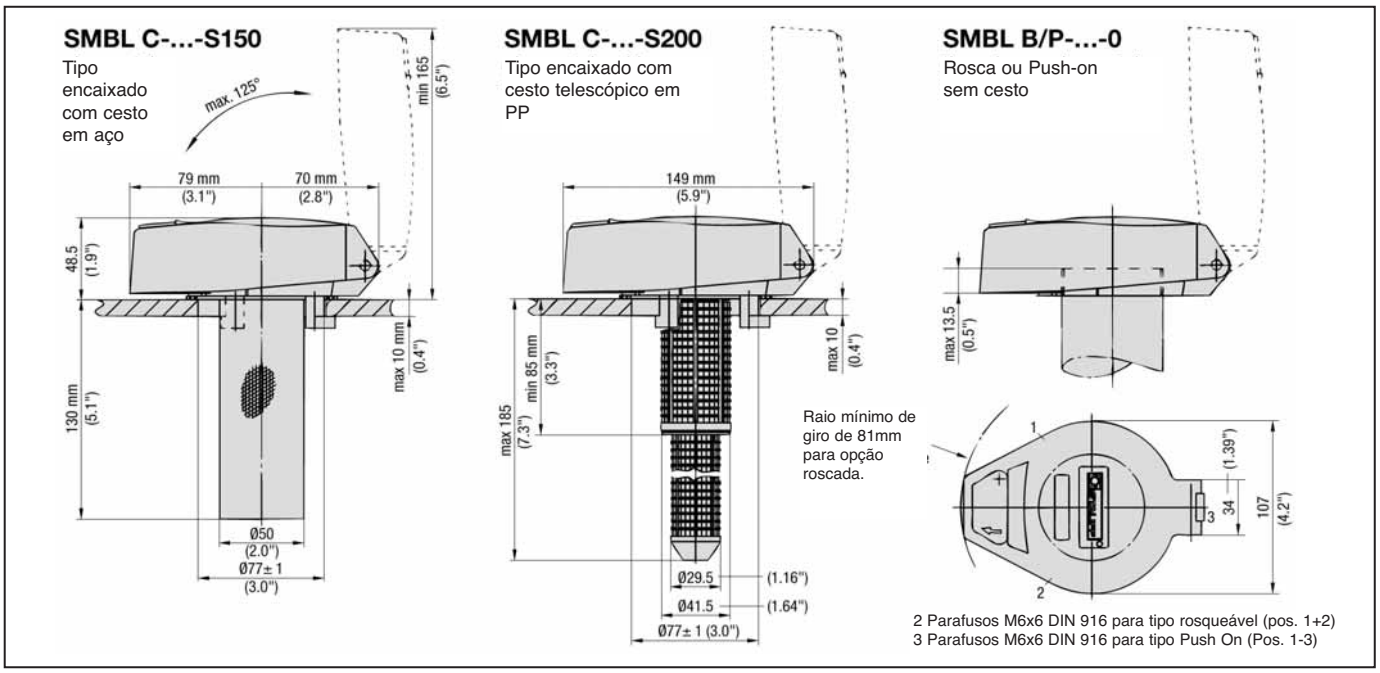

Código para Pedido

SMBL C - 10 - 1 - S150 - B - O

Modelo	
SMBL	Bocal de enchimento (com travamento)

Rosca de Conexão	
B32	2" BSP
B40	2½" BSP
C	tipo encaixado
P	tipo "push-on"

Micragem	
00	sem filtro de ar
10	filtro de ar espuma (padrão) de 10 mícron
40	filtro de ar espuma (padrão) de 40 mícron

Tampa metálica Desenho	
O	cinza envernizado RAL 9022 (padrão)

Material de vedação	
B	NBR (padrão)
V	FPM

Cestos	
O	sem cesto
S-100-P-H	cesto plástico 80 mm (ver à pág. 319)
S-150-M-H	cesto de aço 150 mm (padrão)
S-200-P-H-T	cesto plástico 200 mm (ver à pág. 319)

Nota: Os cestos da série SMBB não podem ser utilizados em combinação com o tipo de filtro de ar SMBL

Tipo (Vazão)	
1	vazão de ar em ambas as direções (padrão)
2	sem vazão
3	vazão somente no tanque

Bocais de Enchimento Série Plástico SPB

Campo de aplicação:
Ventilação e enchimento de tanque

Características / Materiais
- disponível como versão baioneta ou de aparafusar
- não corrosivo
- Faixa de temperatura - 40˚C até 120˚C
- Materiais: PA reforçado com fibra de vidro, cesto PP
- Vedações: NBR, outras sob consulta
- Inserto de filtro de ar: ver a Tabela de pedido à pág. 320
- Elemento Espuma Poliuretano 10 Micron

Combinações e versões especiais disponíveis sob consulta.

Dimensões e modelos - Tipo aparafusado (Filtros)

SPB 1

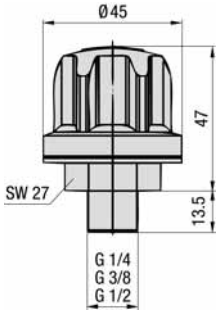

máxima vazão do ar: 0,15 m³/min

SPB 2

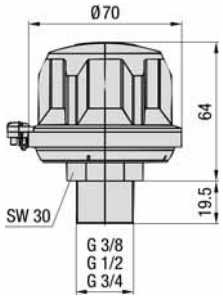

máxima vazão do ar: 0,4 m³/min

SPB 3

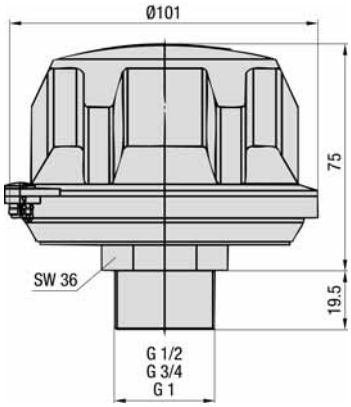

máxima taxa de vazão do ar: 1,0 m³/min

Dimensões e modelos - Tipo baioneta (Bocais de enchimento)

SPB 4

instalação de garra de travamento

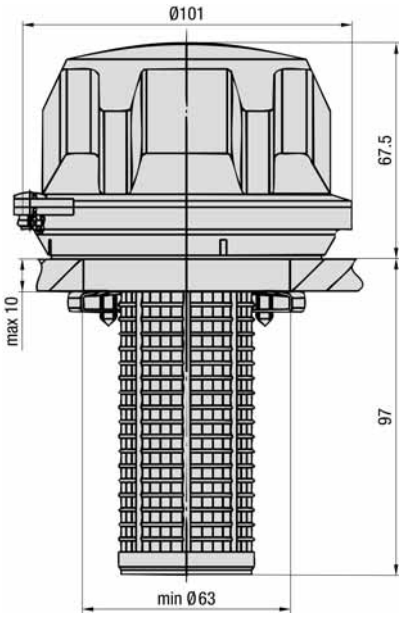

máxima vazão do ar: 1,0 m³/min

SPB 5

instalação de reservatório de 6 orifícios

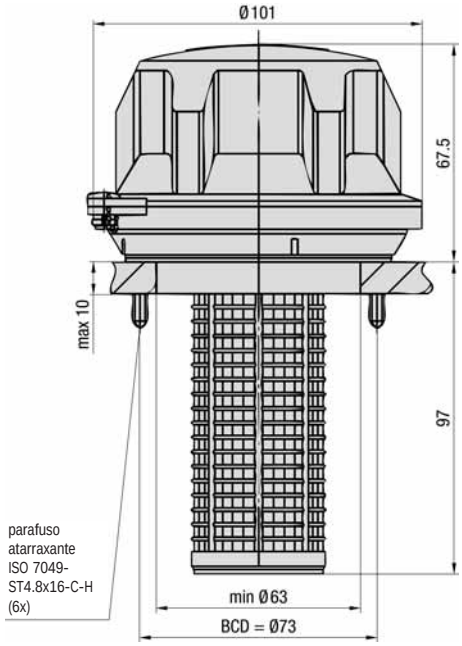

máxima vazão do ar: 1,0 m³/min

Nota:
Instalação do SPB 5

Para instalar o SPB 5, são necessários 6 orifícios num diâmetro de círculo de 73 mm. De acordo com a espessura do material, recomendamos as seguintes dimensões para os orifícios de montagem veja o gráfico

valores recomendados

folha espessura (mm)	orificio tamanho (mm)
1.2	4.0
2.0	4.1
3.15	4.3
4.0	4.3
5.0	4.4

Padrão de entrega de porca: parafusos atarraxante (o cliente tem a opção de poder substituí-los com parafusos M5 normais).

Opções de filtro:

- varetas medidoras (material PA)
- Versões pressurizadas (para SPB 2 até SPB 5)
- Cestos (para SPB 4 e SPB 5)
- Forma rosca NPT (para SPB 1 até SPB 3)

Execuções especiais disponíveis sob consulta.

Foto: Função Anti agito integrado

Varetas medidoras e dispositivo antiagito

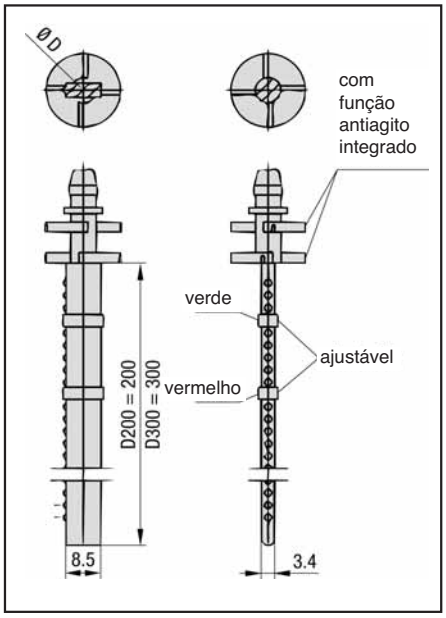

Dimensões em mm

Forma de adaptação	para tipo	para vareta medidora	Dimensão ØD
B04	SPB 1	n/a	–
B06	SPB 1 + 2	DS-1	10
B08	SPB 1 – 3	DS-2	14
B12	SPB 2 + 3	DS-3	18
B16	SPB 3	DS-3	18
S080	SPB 4 + 5	DS-3	18
S200	SPB 4 + 5	DS-3	18
X	SPB 4 + 5	DS-3	18

Para todos os bocais de enchimento SPB 1 até SPB 5, estão disponíveis (opcional) varetas medidoras (poliamida) Todas essas varetas possuem uma função antiagito Essa função antiagito protege o SPB contra retorno do fluido e evita a quebra precoce do filtro de ar. Para os bocais de enchimento sem vareta medidora. a função antiagito é executada por um suporte côncavo integrado.

Devido a seu tamanho pequeno, a função antiagito para o tamanho 1 só funciona quando conjugada com uma vareta medidora. De acordo com o bocal de enchimento escolhido (ver a tabela acima), as varetas medidoras são oferecidas em dois comprimentos padrão. (200 mm e 300 mm). É possível utilizar tamanhos menores; para isso, basta encurtar a vareta no local de acordo com as necessidades específicas.

Cestos para SPB 4 e SPB 5

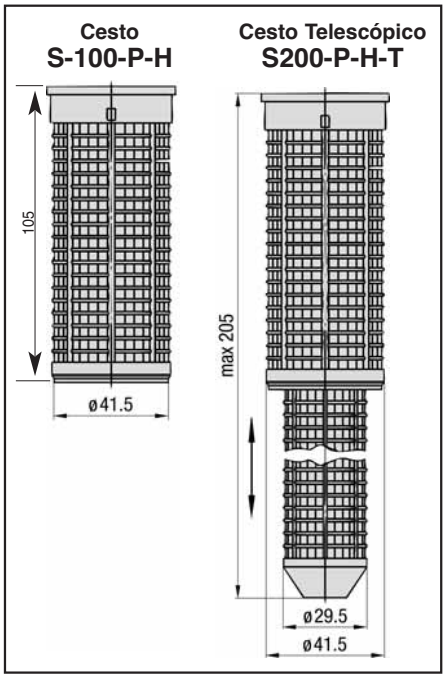

Versões pressurizadas:
Uma outra alternativa (opcional) são todos os bocais de enchimento pressurizados (exceto o tamanho 1). Para conseguir uma vazão, a pressão do tanque precisa ultrapassar o ajuste escolhido para a pressão. Essa função minimiza a formação de espuma e a cavitação Ajustes disponíveis para a pressão: 3 PSI, 5 PSI e 10 PSI.

Para os bocais de enchimento SPB 4 e SPB 5, cestos de 80 mm e 200 mm (polipropileno) estão disponíveis (opcional). Todos os cestos têm uma malha reforçada de 0,8 x 3,5 mm. Com o cesto S080 e com o cesto telescópico S200, as partículas de sujeira duras são eliminadas do fluido, ficando garantida uma vazão tranqüila para dentro do tanque.

Código para Pedido

SPB - S - 2 - 10 - B12 - A - D300

Modelo

SPB	Bocal de enchimento plástico

Versão
(Pressurização não disponível para SPB 1)

S	sem pressurização (padrão)
P1	pressurizado em 3 psi
P2	pressurizado em 5 psi
P3	pressurizado em 10 psi

Tamanho de grupo

Tamanho	Versão	tampa diametro	máx taxa de ar vazão (m³/min)
1	versão de aparafusar	45	0.15
2	versão de aparafusar	70	0.4
3	versão de aparafusar	101	1.0
4	instalação de reservatório com um orifício só	101	1.0
5	instalação de reservatório com seis orifícios	101	1.0

Opção Vareta medidora

(nenhuma)	sem vareta medidora
D200	vareta medidora 200 mm
D300	vareta medidora 300 mm

Opção antiagito

A	com opção antiagito (padrão)
O	sem opção antiagito

Rosca de Conexão

B04	G 1/4" (para SPB 1)
B06	G 3/8" (para SPB 1 + 2)
B08	G 1/2" (para SPB 1 – 3)
B12	G 3/4" (para SPB 2 + 3)
B16	G1" (para SPB 3)
S080	cesto (para SPB 4 + 5)
S200	cesto telescópico (para SPB 4 + 5)
X	sem cesto (para SPB 4 + 5)

Micragem e material filtrante

código	espuma (PUR)	código	Fibra de vidro inorgânica (somente SPB 3,4 e 5)	código	papel filtrante (somente SPB 3,4 e 5)
10	10 µm PUR (padrão)	E03	3 µm fibra de vidro inorgânica (dobrada)	L10	10 µm papel filtrante (dobrado)
40	40 µm PUR (sob consulta)				

Outro material filtrante ou outras micragens sob consulta

Vazão Bocais de enchimento de plástico SPB 1 - 5

SPB 1
dentro/fora do tanque

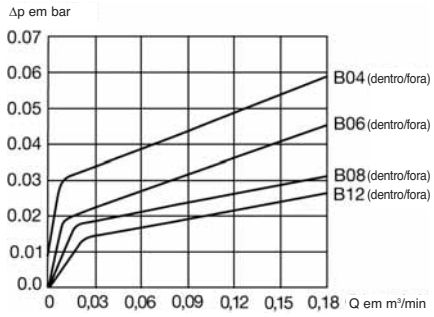

SPB 2
dentro/fora do tanque

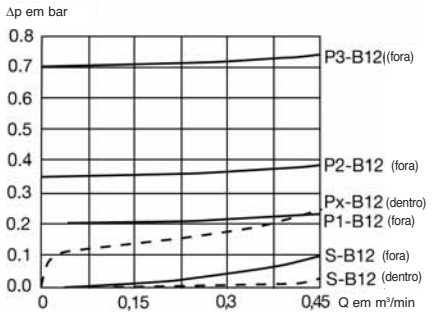

SPB 3
dentro/fora do tanque

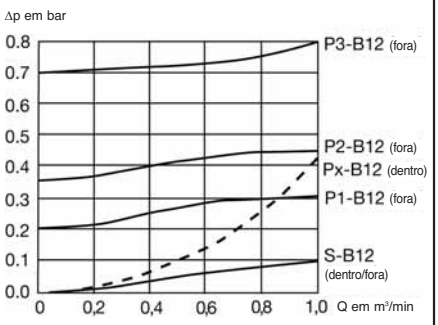

SPB 4 e 5
fora do tanque

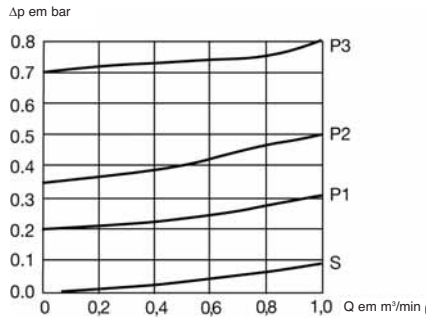

SPB 4 e 5
dentro do tanque

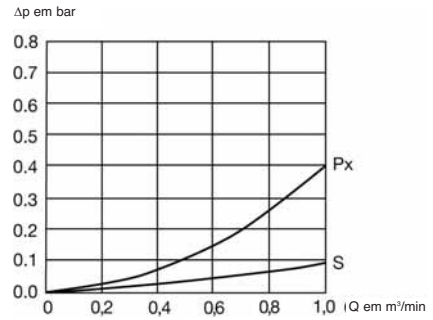

Bocais de Enchimento Série Plástico SES

Campo de aplicação:
Ventilação e enchimento de tanque

Materiais:

• Tampa:	PA
• Pino de plástico:	PA
• Soquete:	Aço (1.0718)
• Porca:	Aço (1.0718); PA disponível sob consulta
• Inserto de filtro de ar	bronze sinterizado; micragem 45 μm
• Cesto	PA; micragem 300 μm
• Vareta medidora:	Aço (9SMnPb28)
• Vedações:	NBR

Combinações com cesto ou vareta medidora.

Dimensões

SES 1 - versão de aparafusar

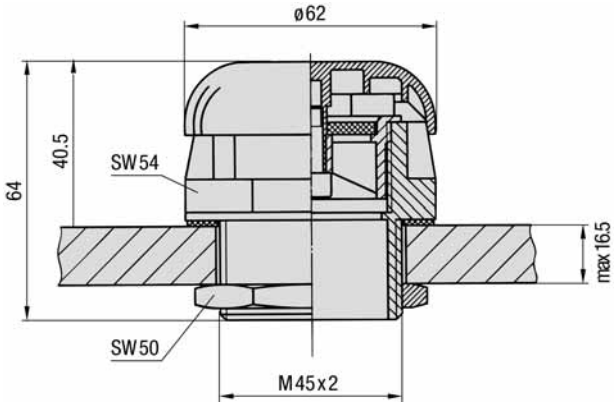

SES 2 – versão soldada

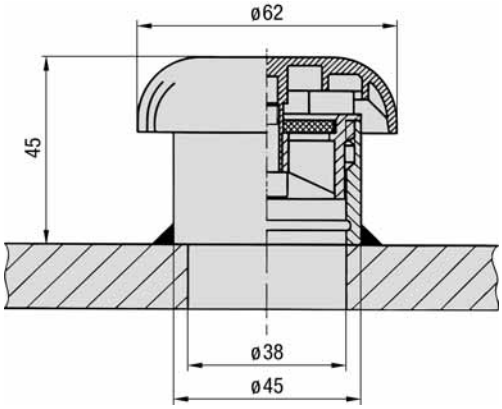

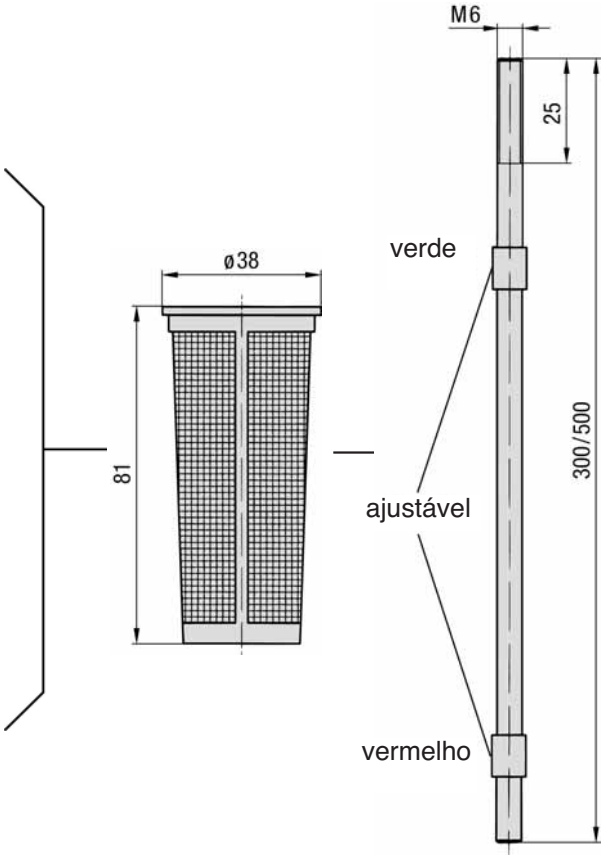

máxima vazão do ar: 0,3 m³/min

Código para Pedido

SES 1 - M300

Modelo	
SES	Bocal de enchimento

Versão	
1	versão de aparafusar
2	versão soldada

Acessórios	
(nenhum)	sem acessório
S	Cesto, 81 mm
M300	Vareta medidora, 300 mm
M500	Vareta medidora, 500 mm

Filtros de Ar - Série SGB90C

Especificações

- Elemento de papel nominal 10 mícron
- Compatível com fluídos à base de petróleo e minerais
- Vazões de ar de 1135 l/min

Opções

- Conector NPT 3/4"(BA-5)
- Adaptador baioneta (BA-4A)

Dimensões

Dimensões em mm *(polegada)*

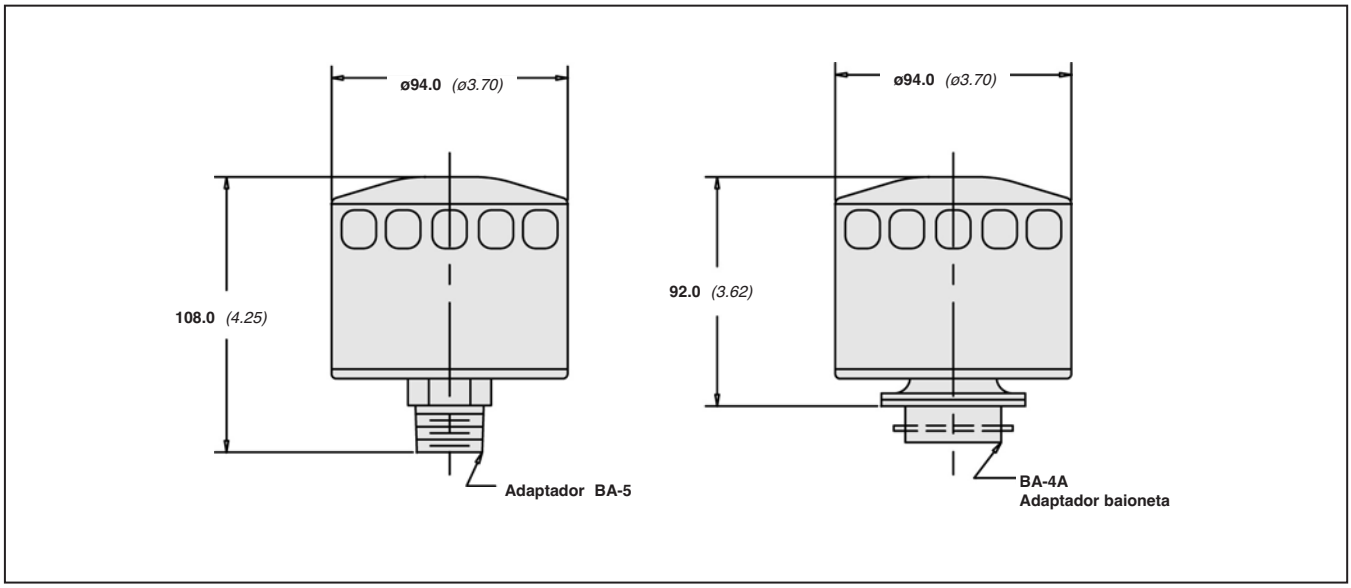

Especificações

Código	Absoluta Micron Especificação	Vazão de ar capacidade		Deslocamento de ar		Área de filtração	
		cfm	m³/min	gpm	lpm	pol²	cm²
SGB90-10P	10 (NOMINAL)	**40**	1.13	**300**	1135	**109**	700

Código para Pedido

SGB90C - 10P - BA4A - BB - S80

Conjuntos

Modelo	
SGB90C	Filtros de Ar

Micragem	
10P	Celulose nominal 10 mícron

Adaptadores	
BA5	NPT 3/4" rosqueado BA-5A
BA4A	Baioneta BA-4A

Elementos de reposição (apenas)

Tipo de Produto	
SGB90-10P	Celulose nominal 10 mícron

Opções de cesto	
S80	80 mm *(3.15 pol)* Aço inox
S150	150 mm *(5.9 pol)* Aço inox
S200	200 mm *(7.87 pol)* Aço inox

Opções baioneta	
OMIT	Nenhum
BB	Baioneta padrão
B1	Baioneta estendida 38.5mm *(1.5 pol)*
B2	Baioneta estendida 69 mm *(2.72 pol)*
O conjunto inclui parafusos e gaxetas	

Filtros de Ar - Séries SGB90C / SGB120C

Especificações

- Elemento para filtragem de meios sintéticos absolutos de 3 mícrons
- Compatível com fluídos à base de petróleo e minerais
- Vazões de ar de 500 l/min para SGB-90C e de 1500 l/min para SGB-120C

Opções

- SGB-90C - conector 3/4" NPT
- SGB-120C - conector 1.1/4" NPT

Dimensões

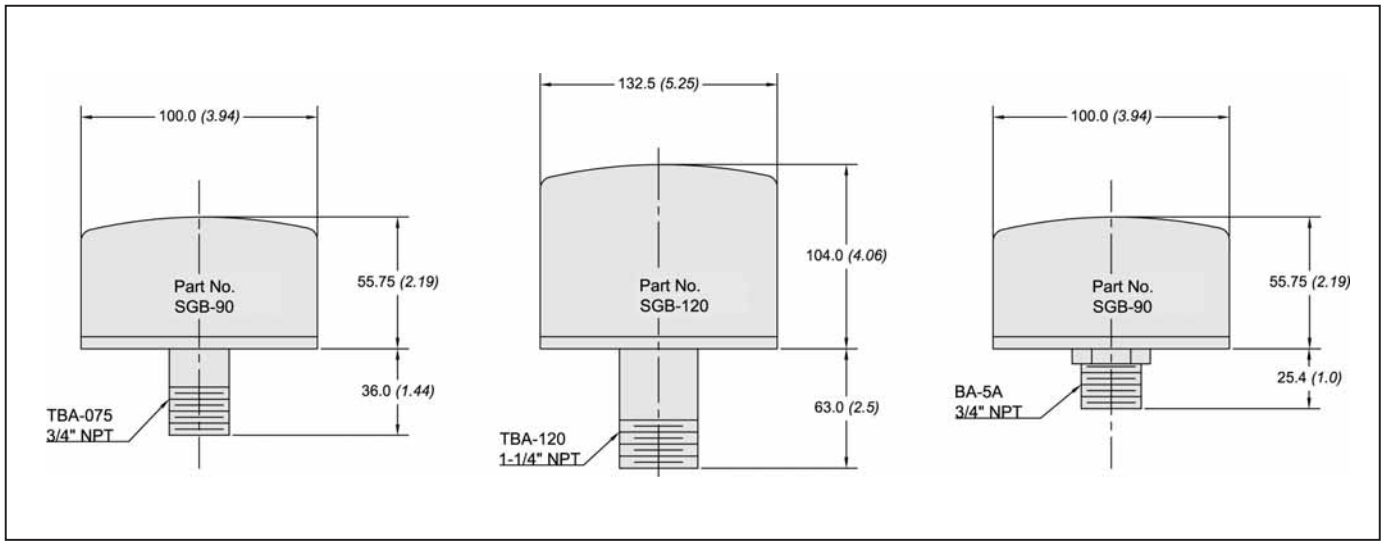

Dimensões em mm *(polegada)*

Especificações

Código	Classif. de Micragem Absoluto	Capacidade de Vazão do Ar		Deslocamento do Ar		Área de filtração	
		cfm	m³/min	gpm	lpm	Pol²	Cm²
SGB-90C	3	18	0.51	135	511	109	700
SGB-120C	3	55	1.56	395	1495	279	1800

Código para Pedido

SGB90C - 03 - BA5A

Conjuntos

Modelo	
SGB90C	Conjunto de Filtro de Ar (Inclui conexão de adaptador)
SGB120C	Conjunto de Filtro de Ar (Inclui conexão de adaptador)

Micragem	
03	Fibra de vidro de 3 mícrons

Adaptadores	
Omit	Adaptador de aço TBA-075 para SGB90C, 3/4" NPT TBA-120 para SGB120C, 1-1/4" NPT
BA-5A	Adaptador dem nylon BA-5A NPT 3/4" (Só para SGB90C)

Elementos de reposição (apenas)

Tipo de produto	
SGB90-03-B	Fibra de vidro de 3 mícrons
SGB120-03-B	Fibra de vidro de 3 mícrons

Respiradouros Dessecativos de Ar Série SDB/SVDB

Especificações

Combinação de entrada de ar e filtro de remoção de água para tratamento de fluxos de ar de até 1500 l/min *(395 US GPM)*

Disponível em dois modelos:

- a Série SDB tem um filtro de ar absoluto de 3 mícrons. Quando saturado, quer o filtro de ar quer o gel dessecativo pode ser substituído conforme necessário
- a Série SVDB tem um filtro de ar absoluto de 10 mícrons. Quando saturada, se substitui toda a unidade.
- Placas e conexões de adaptador disponíveis para facilitar a instalação.
- Gel dessecativo Z-R não tóxico conforme a Diretiva do Conselho europeu 88/379/EEC

Quando o tanque ou a transmissão aspira o ar, o ar que contém vapor d'água é introduzido no sistema. As flutuações de temperatura farão com que o vapor d'água condense. Essa água condensada acelerará a oxidação do óleo, o que causará danos ao sistema. Primeiro, o filtro de ar dessecativo Stauff seca o ar enquanto este passa pelo gel Z-R e, a seguir, o ar seco atravessa um elemento de médios sintéticos de 3 mícrons (série SDB) para remover quaisquer partículas sólidas de contaminação. À medida da absorção da umidade, o gel passará gradativamente da cor vermelha para a cor laranja. Quando o gel chega à cor laranja, substitua o gel (série SDB Series) ou substitua a unidade toda (série SVDB). Um "sinalizador de filtro opcional indica o estado do filtro de ar.

Série SDB

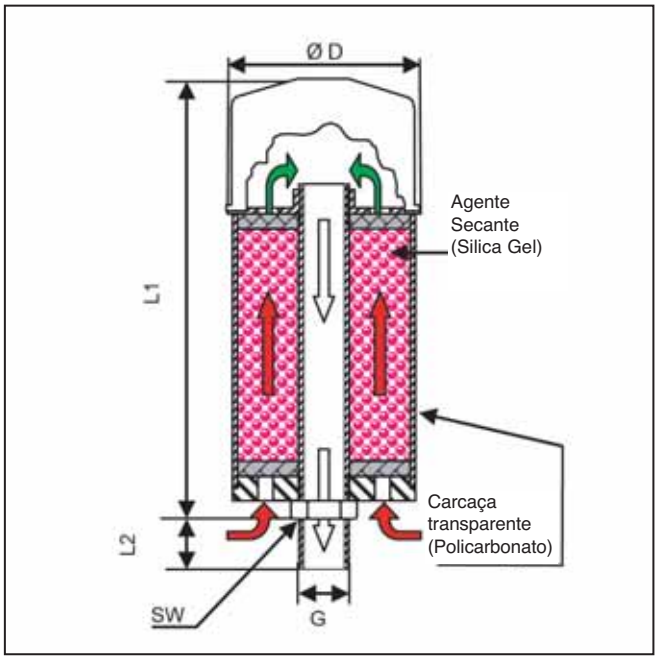

Série SVDB

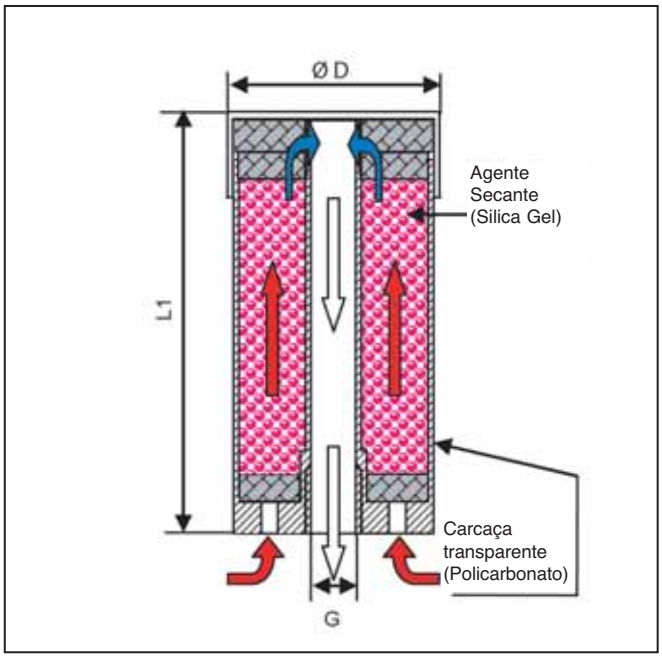

Informações técnicas

Código	D		L1		L2		G		SW		Máx Vazão (Nominal)		Elemento Filtro Ar	Peso de toda a Unidade		Volume de dessecativo		Peso do dessecativo		Máx. absorção de água	
	mm	pol	mm	pol	mm	pol	-	-	mm	pol	l/min	US GPM	µm	g	lb	ml	pol³	g	lb	g	lb
SDB-093	100	**3.9**	160	**6.3**	20	**0.79**	G3/4	**macho**	32	**1.26**	700	**185**	3	1200	**2.6**	300	**18.3**	225	**.5**	86	**.19**
SDB-096	100	**3.9**	220	**8.7**	20	**0.79**	G 3/4	**macho**	32	**1.26**	700	**185**	3	1500	**3.3**	600	**36.6**	450	**1.0**	172	**.38**
SDB-121	123.5	**4.9**	256	**10.1**	min 25	**1.0**	G 1 1/4	**macho**	50	**1.97**	1500	**395**	3	2700	**6.0**	1000	**61.0**	750	**1.2**	288	**.63**
SDB-122	123.5	**4.9**	366	**14.4**	min 25	**1.0**	G 1 1/4	**macho**	50	**1.97**	1500	**395**	3	4000	**8.8**	2000	**122**	1500	**3.3**	576	**1.27**
SVDB-093	94	**3.7**	109	**4.3**	-	-	G 3/4	**fêmea**	-	**-**	700	**185**	10	220	**0.5**	300	**18.3**	225	**.5**	86	**.19**
SVDB-096	94	**3.7**	169	**6.7**	-	-	G 3/4	**fêmea**	-	-	700	**185**	10	735	**1.6**	600	**36.6**	450	**1.0**	172	**.38**

Placa adaptadora AP para SDB (série)

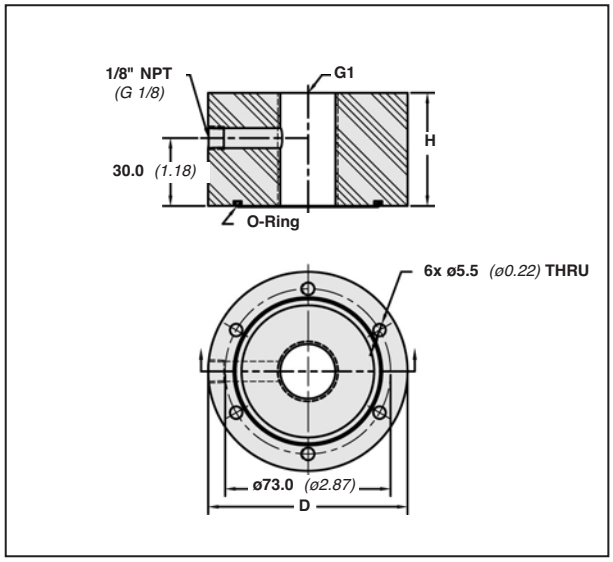

Dimensões em mm *(polegada)*

Dimensões	D		H		G1	
	mm	pol	mm	pol	mm	pol
AP-1	88	**3.46**	50	**1.97**	G ³/₄	
AP-2	100	**3.94**	70	**2.76**	G 1- ¹/₄	

As placas de adaptador AP e os adaptadores BA-5A permitem a montagem dos respiradouros dessecativos nas conexões existentes. Bujão, Oring e parafusos sextavados internos (DIN 912) são fornecidos juntamente com o a AP [placa adaptadora].

Placa adaptadora BA-5A para SVDB (série)

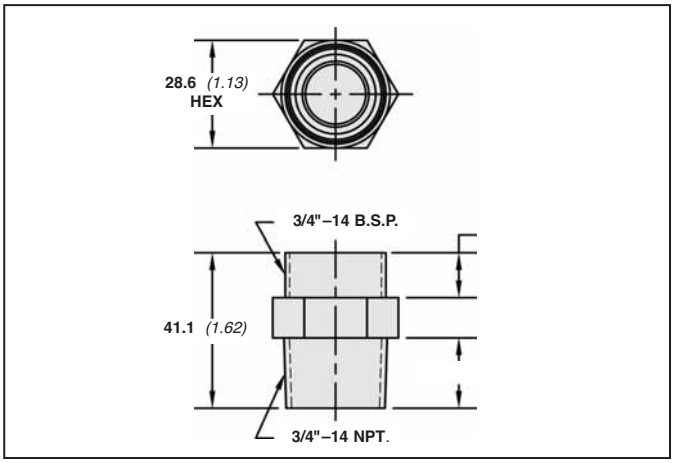

Dimensões em mm *(polegada)*

FM Indicador de contaminação

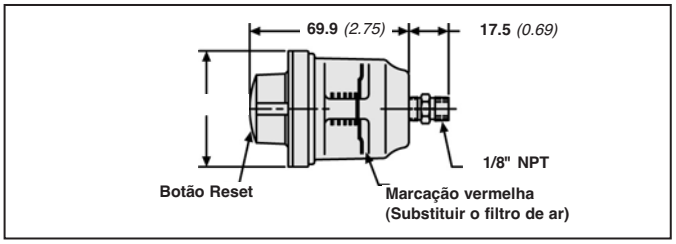

Dimensões em mm *(polegada)*

Monitoramento da umidade

À medida da absorção da umidade, o gel passará gradativamente da cor vermelha para a cor laranja. Quando o gel se torna de cor laranja, substitua o gel (Série SDB), ou substitua toda a unidade (Série SVDB).
Filtro de ar - A placa adaptadora (AP) possui uma conexão para o opcional. Um "sinalizador de filtro' opcional indica o estado do filtro de ar. A unidade pode ser reinicializada por ocasião da troca do elemento.

Código para Pedido

SDB - 122 - AP - FM

Modelo	
SDB	Filtro de ar dessecativo
SVDB	Filtro de ar dessecativo (série leve)

Tamanho	
093	Ver à pág. 324
096	
121	Ver à pág. 324
122	

Adaptadores	
(Nenhum)	Sem adaptador
AP	Com placa adaptadora (Série SDB)
BA	Com adaptador BA-5A (série SVDB)

Indicador de contaminação (em conjunção com AP apenas)	
(Nenhum)	Sem indicador de contaminação
FM	Indicador visual de contaminação

Peças de reposição	
AP-1	Placa adaptadora para SDB-093/096
AP-2	Placa adaptadora para SDB-121/122
BA-5A	Placa adaptadora para SVDB-093/096
DBA-75	Conexão adaptadora para SDB 93/96 para uso com FM-1
FM-1	Indicador de contaminação para a Série SDB
RD-093	Gel de reposição para SDB-093
RD-096	Gel de reposição para SDB-096
RD-121	Gel de reposição para SDB-121
RD-122	Gel de reposição para SDB-122
SGB090-03-B	Filtro de ar de reposição para SDB-093/096
SGB120-03-B	Filtro de ar de reposição para SDB-121/122

Adaptadores para Filtro de Ar em Reservatórios - Série TBA

Especificações

- Construção de aço, banho de zinco
- O-ring Buna-N
- Vazão de ar até 1820 l/min

Opções

- Disponível com fixação rosca NPT 3/4" ou 1-1/4"
- Disponível com fixação de elemento 1" - 12", 1-1/2" - 16"
- Rosca para conectar elemento de série SF6500 e SF6700

Dimensões

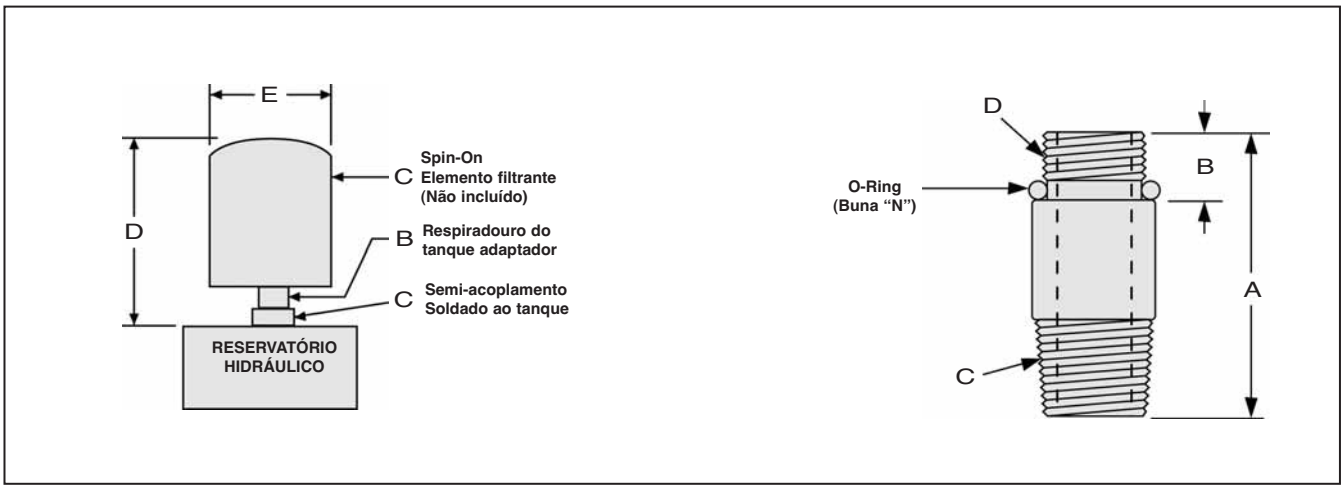

Código	A		B		C Tubo Macho Rosca	D ligada ao elemento Rosca	Elemento Opções	Capacidade em Microns	Vazão de Ar l/min
	mm	pol	mm	pol					
TBA-075	57.15	**2.25**	12.7	**0.5**	3/4" NPT	1"- 12 UNF	SF 6520/21 SF 6549	10μ 3μ	650 177
TBA-120	7.62	**3**	12.7	**0.5**	1 1/4" NPT	1 1/4" BSP	SGB-120 SFC-5710E SFC-5810E	3μ 10μ 10μ	1493 1820 1820
TBA-125	76.2	**3**	12.7	**0.5**	1 1/4" NPT	1 1/2"- 16 UNF	SF 6720/21 SF 6703/04	10μ 3μ	1820 990

Código para Pedido

TBA 075

Produto	
TBA	Adaptador de Respiradouro de Elemento

Tamanho (Adaptador Rosca / Porta Elemento)			
075	3/4" NPT	/	1"-12 UNF
120	1 1/4" NPT	/	1 1/4" BSP
125	1 1/4" NPT	/	1 1/2"-16 UNF

Adaptadores para Filtro de Ar em Reservatórios - Série BA-6

Especificações

- Material: Alumínio fundido
- Conexão de Preenchimento de fluido 3/4" SAE O-Ring
- Fornecido com anel O-Ring, anel de vedação de face e parafusos para fixação
- Para utilização como elementos filtrantes tipo Spin-on séries SF6600 and SF6700
- Podem ser utilizados em conjunto com cestos de tela Stauff tipo S80, S150 e S200 e S-095-P-F cesto plástico.

Dimensões

Dimensões em mm (polegadas)

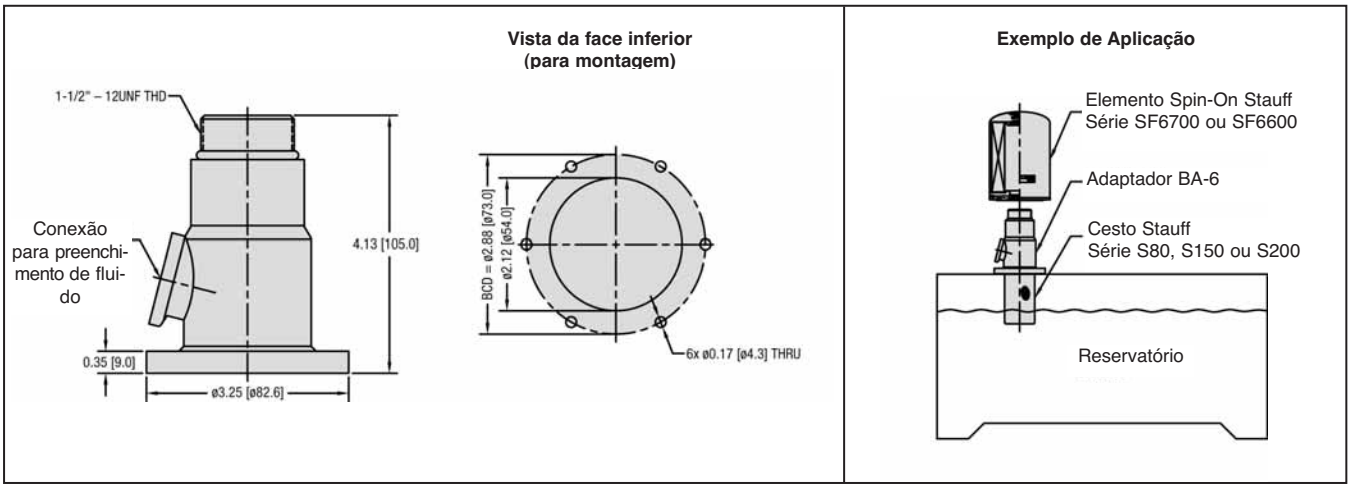

Código para Pedido

CÓDIGO
BA-6

Adaptadores baioneta - Alumínio anodizado preto

BA-1 • Para uso com os respiradouros dessecativos SDB-93 e SDB-96 • Vedadores Buna-N

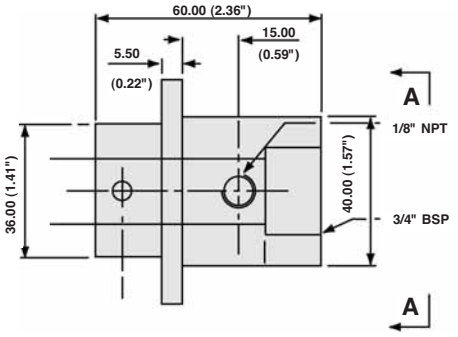

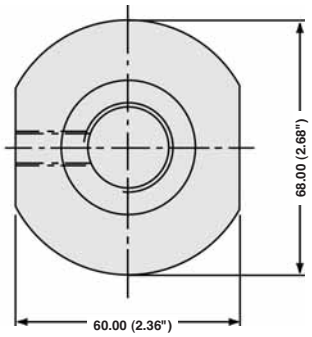

BA-2 • Para uso com todos os elementos da série SF-65xx • Vedadores Buna-N

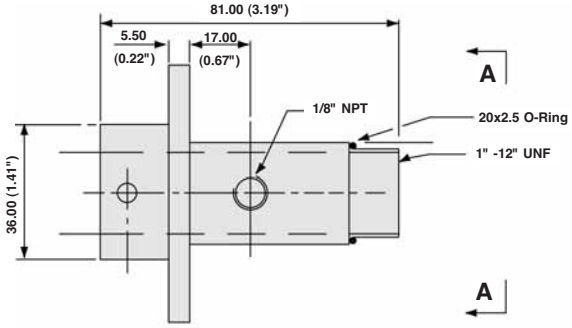

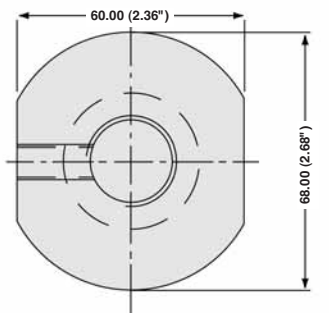

BA-3 • Para uso com o respiradouro SGB-120 e com os elementos spin-on da série SF-67xx • Vedadores Buna-N

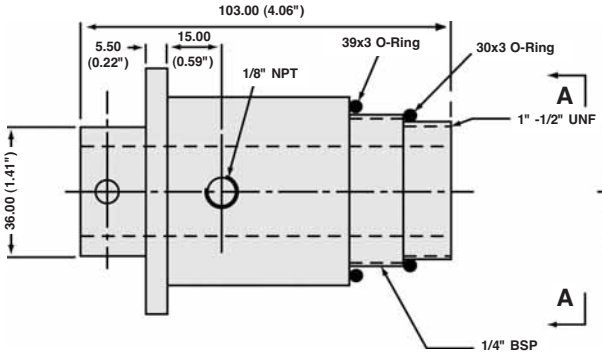

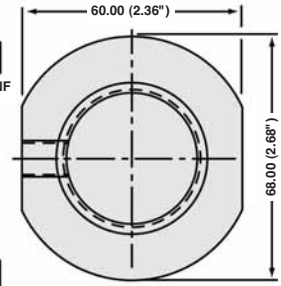

Dimensões em mm *(polegada)*

Adaptador rosqueado - Alumínio anodizado preto

DBA-75 • Para uso com o respiradouro dessecativo SDB-93 e SDB-96

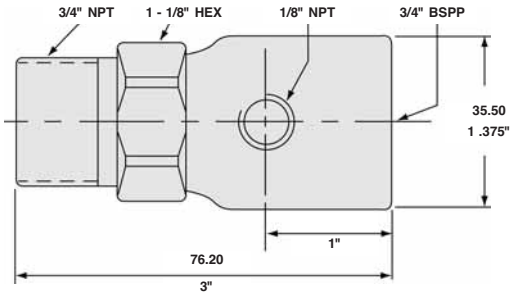

*Todos os adaptadores têm uma conexão NPT 1/8” para a conexão do sinalizador de filtro FM-1

Indicadores de Nível SNA

Campo de aplicação:
Indicação visual do nível de fluido nos reservatórios hidráulicos

Características
- Próprio para óleo hidráulico HL e HLP
- Opção disponível com termômetro de marcado com sonda ou interruptor térmico
- Resistente aos raios UV

Favor consultar a STAUFF antes de utilizar SNA com fluidos tais como óleos biológicos, óleos diesel ou gasolina. Requisitos especiais (resistência química específica, estabilidade UV particular ou tamanhos especiais) sob consulta.

Dados técnicos
Faixa de temperatura - 30°C até 80°C
Calibragem de termômetro capilar:
SNA 076 + 20°C até 80°C
SNA 127 / 176 / 254 - 10°C até 80°C
Calibragem de termômetro de marcador com sonda: 0°C até 100°C
Pressão de tanque: máx. 1 bar
Torque de aperto recomendado: 8 Nm

Materiais
Carcaça: St 12 (epóxi preta)
Plugues, tubo visor: PA

Desnho das placas de escala

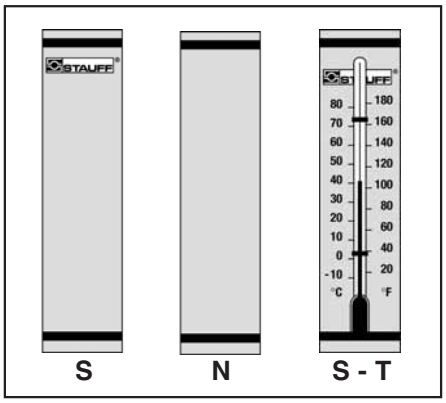

Dimensões

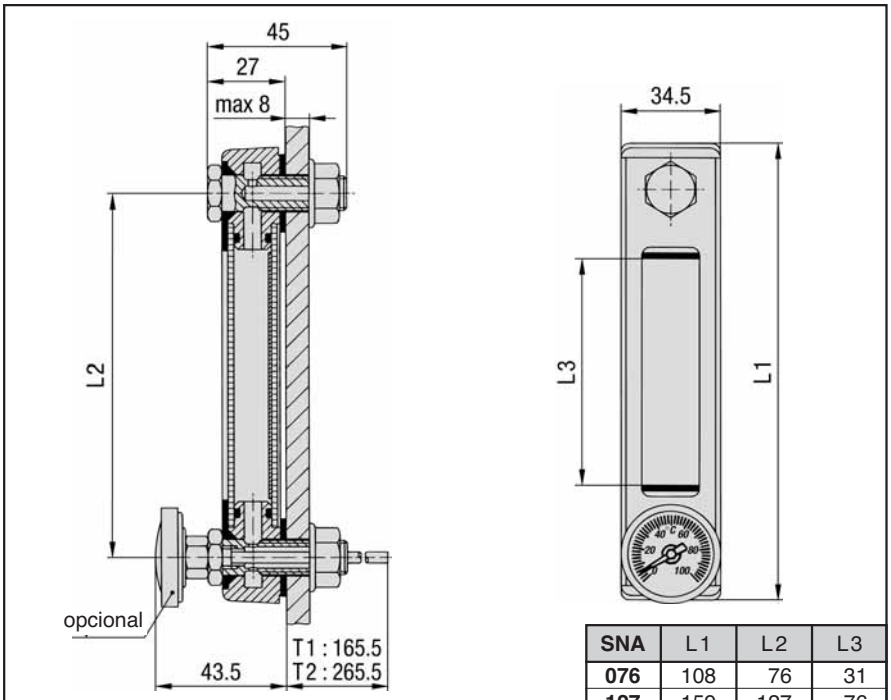

SNA	L1	L2	L3
076	108	76	31
127	159	127	76
176	208	176	124
254	285	254	192

A faixa visual da carcaça SNA 254 divide-se em duas partes.

Código para pedido

SNA 127 B - S - T1 - 12 - O - 60

Modelo

SNA	

Série

076	SNA 076
127	SNA 127
176	SNA 176
254	SNA 254

Material de vedação

B	NBR (padrão)
V	FPM

Visor

S	com logotipo STAUFF (padrão)
N	neutro
X	Execuções especiais

Temperatura de comutação

60	60˚C/140˚F
70	70˚C/150˚F
80	80˚C/176˚F

Interruptor térmico
apenas para tamanho M 12

(nenhum)	sem interruptor térmico
O	Interrupção de contato (n/c), plugue padrão
OD	Interrupção de contato (n/c), plugue desina

Parafuso banjo

12	M12 (padrão)
10	M10

Termômetro
Termômetro de marcador com sonda T1/T2 apenas para tamanho M 12

O	sem termômetro
T	Termômetro capilar
T1	Termômetro de marcador com sonda de 200 mm
T2	Termômetro de marcador com sonda de 300 mm

Indicadores de Nível SNK

Campo de aplicação:
Indicação visual do nível de fluido nos reservatórios hidráulicos

Características:
- próprio para óleo hidráulico HL e HLP
- opção disponível com termômetro de marcado com sonda ou interruptor térmico
- Resistente aos raios UV
- disponível como interruptor de contato ou faz contato
- com plugue de acordo com DIN EN 175301-803-B/ISO6952 (padrão da indústria) ou com plugue de acordo com norma desina (tipo CD e OD)

Favor consultar a STAUFF antes de utilizar SNK com fluidos tais como óleos biológicos, óleos diesel ou gasolina. Requisitos especiais (resistência química específica, estabilidade UV particular ou tamanhos especiais) sob consulta.

Dados técnicos
Faixa de temperatura - 20°C até 80°C
Calibragem de termômetro de marcador com sonda: 0°C até 100°C
Pressão de tanque: máx. 1 bar
Torque de aperto recomendado: 8 Nm
Favor permitir um intervalo mínimo de 10 mm entre os outros componentes.

Materiais:
Carcaça: Plugues AL (com revestimento plástico)
Tubo visor: PA
Flutuador: PA

Conexões e funções elétricas

Carga de contato:
máx. 10 W (Tipo C)
máx. 5 W (Tipo O)

Potencial de redução:
50 V AC/DC

Corrente de contato:
max 0.25 A (ambos os tipos)

Tipo C e O:
a conexão 3 não está ocupada

Tipo CD e OD:
a conexão 4 não está ocupada

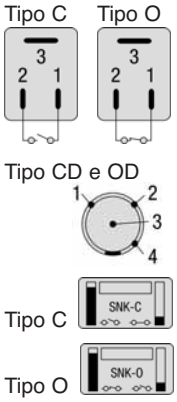

Dimensões

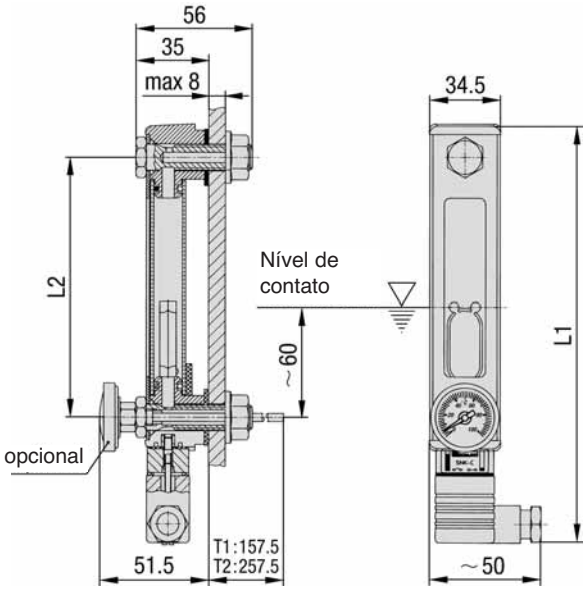

SNK	L1 Tipo C+O	L1 Tipo CD+OD	L2
127	205	197	127
176	254	246	176
254	332	324	254

A faixa visual da carcaça SNK 254 divide-se em duas partes

Código para Pedido

SNK 127 V - C - T1 - 12 - O - 60

Modelo
SNK	

Série
127	SNK 127
176	SNK 176
254	SNK 254

Material de vedação
V	FPM (padrão)

Função elétrica
C	Faz contato, fecha no nível mínimo (n/o), plugue padrão
O	Interrompe contato, abre no nível mín. (c/o), plugue padrão
CD	Faz contato, fecha no nível mín. (n/o), plugue desina
OD	Interrompe o contato, abre no nível mín. (c/o), plugue desina

Termômetro
Termômetro de marcador com sonda T1/T2 apenas para tamanho M 12

O	sem termômetro
T1	Termômetro de marcador com sonda de 200 mm
T2	Termômetro de marcador com sonda de 300 mm

Parafuso banjo
12	M12 (padrão)
10	M10

Interruptor térmico
apenas para tamanho M 12

(nenhum)	sem interruptor térmico
O	Interrupção de contato (n/c), plugue padrão
OD	Interrupção de contato (n/c), plugue desina

Temperatura de comutação
60	60˚C/140˚F
70	70˚C/150˚F
80	80˚C/176˚F

Ao montar os contatos elétricos, pode-se escolher a orientação do interruptor elétrico (lado direito ou esquerdo) para o tipo C e O de acordo com os requisitos. Para o tipo CD e OD, a orientação é para o lado direito. Outros requisitos sob consulta.

Interruptores Térmicos TS (para SNA e SNK)

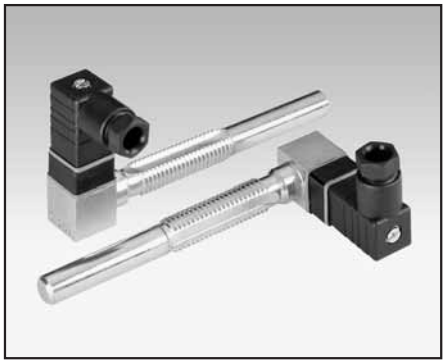

Campo de aplicação:

Indicação da temperatura do óleo para ser usado com os indicadores de nível SNA e SNK

Características/Materiais:

- disponível com temperatura a interruptores de 60˚C, 70˚C ou 80˚C
- A ativação ocorre ao ser ultrapassada a temperatura de comutação.
- Função elétrica Interrompe o contato
- Com plugue de acordo com DIN EN 175301-803-B/ISO6952 (padrão da indústria) ou com plugue de acordo com norma desina (tipo CD e OD)
- Partes metálicas feitas de aço (1,0718)
- Partes plásticas feitas de poliamida reforçada com fibra de vidro

Interruptores térmicos disponíveis somente para o tamanho padrão de montagem M 12

Dimensões

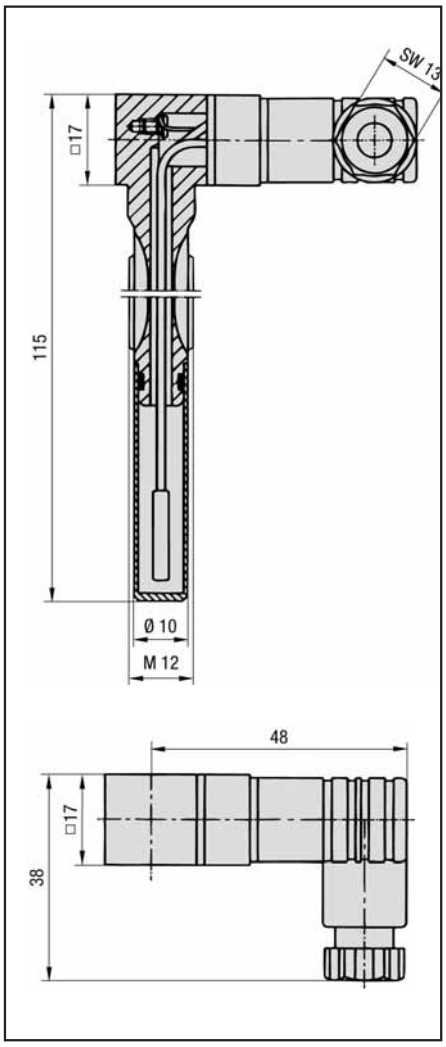

Dados técnicos (Interrompe contato):

Temperatura de comutação veja o código de pedido
Histerese: 20° C
Tolerância de temperatura de interrupção de ± 5°C.

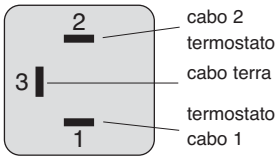

Corrente alternada
- voltagem máxima 250 V
- corrente máxima a 10.000 ciclos
  H 2,5 A a cosφ = 1,0
  H 1,6 A a cosφ = 0,6
- corrente máxima a 100.,000 ciclos
  H 0,5 A a cosφ = 1,0
  H 0,25 A a cosφ = 0,6
- voltagem mínima 50 mA

Corrente contínua
- voltagem máxima 42 V
- corrente máxima a 10.,000 ciclos 1 A

Exemplo de aplicação

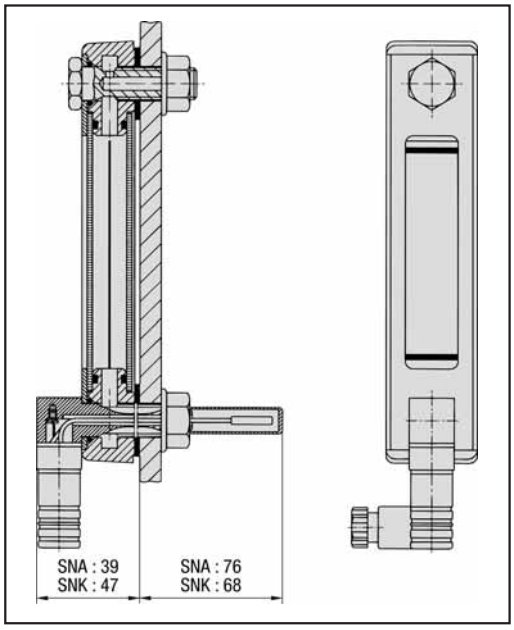

Plugue opcional

plugue padrão tipo O de acordo com DIN EN 175301-803-B/ ISO6952 (padrão da indústria)

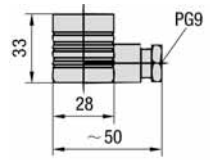

plugue de acordo com norma desina, tipo OD

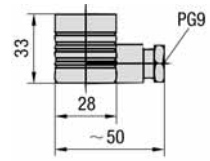

Código para Pedido e Temperaturas de Comutação

TS - SNA/SNK - O - 60

Modelo	
TS	Interruptor térmico

Série
SNA / SNK

Temperatura de comutação	
60	60˚C/140˚F
70	70˚C/150˚F
80	80˚C/176˚F

Função elétrica	
C	Contato Fechado (normalmente fechado)
O	Contato Aberto (normalmente aberto)

Interruptores térmicos podem ser encomendados tanto como componente individual enquanto em combinação com os indicadores de nível STAUFF SNA e SNK. Veja às págs. 329 e 330

Visores de Nível de Fluido - Série SLW

Especificações

- Construção em aço cromado
- Máxima temperatura operacional 260˚C
- Lentes de prisma hermeticamente seladas
- Instalação fácil

Opções

- Rosca SAE (contatar a fábrica)
- Aço inox (contatar a fábrica)

Dimensões

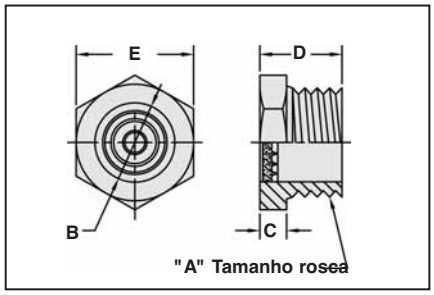

Dimensões

Código	Tamanho rosca A	Diâmetro B		C		D		E Sextavada		Máxima Pressão operacional	
		mm	pol	mm	pol	mm	pol	mm	pol	PSI	bar
SLW-04	1/4"-18 NPT	8.6	**0.34**	4.8	**0.19**	16.0	**0.63**	16.0	**0.63**	4000	**275**
SLW-06	3/8"-18 NPT	11.2	**0.44**	5.6	**0.22**	18.3	**0.72**	19.1	**0.75**	3700	**250**
SLW-08	1/2"-14 NPT	14.2	**0.56**	5.6	**0.22**	19.8	**0.78**	23.9	**0.94**	3500	**240**
SLW-12	3/4"-14 NPT	19.1	**0.75**	8.1	**0.32**	23.9	**0.94**	26.9	**1.06**	3000	**200**
SLW-16	1"-11 1/2 NPT	23.9	**0.94**	8.1	**0.32**	31.8	**1.25**	35.1	**1.38**	2500	**170**
SLW-20	1 1/4"-11 1/2 NPT	30.5	**1.20**	10.4	**0.41**	31.0	**1.22**	44.5	**1.75**	2000	**138**
SLW-24	1 1/2"-11 1/2 NPT	36.6	**1.44**	10.4	**0.41**	31.0	**1.22**	50.8	**2.00**	1500	**100**
SLW-32	2"-11 1/2 NPT	47.8	**1.88**	10.4	**0.41**	32.5	**1.28**	63.5	**2.50**	1000	**70**

Visores de Nível de Fluido - Série OLG

Especificações

- Construção de poliamida (TR-90-UV)
- Temperatura operacional -30˚C até 90˚C
- Pressão máxima de trabalho 75 PSI (5 bar)
- Rosca SAE
- Instalação fácil

Dimensões

Código	Rosca	SW		D1		D2		L1		L2	
		mm	pol	mm	pol	mm	pol	mm	pol	mm	pol
OLG-U08-P-P	3/4"-16 UNF	22	**0.9**	22	**0.9**	14	**0.55**	8	**0.31**	11	**0.43**
OLG-U12-P-P	1 1/16"-12 UNF	32	**1.26**	32	**1.26**	20	**0.79**	11.9	**0.47**	15.1	**0.54**
OLG-U16-P-P	1 5/16"-12 UNF	41	**1.61**	41	**1.61**	25	**1.00**	12.9	**0.51**	15.1	**0.54**
OLG-U20-P-P	1 5/8"-12 UNF	50	**1.97**	50	**1.97**	30	**1.18**	15.9	**1.63**	15.1	**0.54**

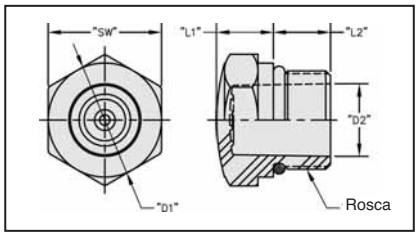

Flanges de Abertura Tipo SP43, SP104, SP46, SP106

Especificações
- Peça forjada em aço carbono
- 3000 PSI (210 bar) SAE Código 61

Opções
- Rosca NPT ou SAE
- Flanges padrão e de junta
- Opcionais para redução disponíveis

Dimensões / Código para Pedido

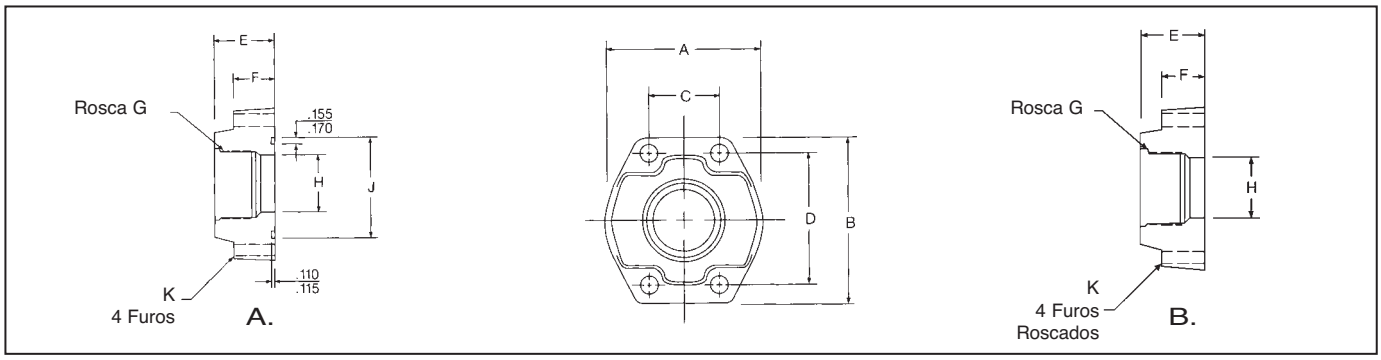

Rosca NPTF - 3000 PSI Código 61

Código O–Ring Fig. A	Código Face plana Fig. B	Tamanho		A		B		C		D		E		F		G		H		J NPTF	K		L UNC-2B	Componentes Conjuntos	
		Tubo	Encaixe	mm	pol	mm	pol	mm	pol	mm	pol	mm	pol	mm	pol	mm	pol	mm	pol	pol	mm	pol	pol	O-Ring	Parafuso
SP43-8-8	SP104-8-8	.50	.50	46	1.81	54	2.13	17	.688	38	1.500	36	1.42	16	.63	25	1.000	13	.502	$^1/_2$-14	9	.344	5/16-18	210	5/16-18X1.25
SP43-12-12	SP104-12-12	.75	.75	50	1.97	65	2.56	22	.875	48	1.875	36	1.42	18	.71	32	1.250	19	.752	$^3/_4$-14	10	.406	3/8-16	214	3/8-16X1.50
SP43-16-16	SP104-16-16	1.00	1.00	55	2.17	70	2.75	26	1.031	52	2.062	38	1.50	18	.71	40	1.560	25	1.002	1-11$^1/_2$	10	.406	3/8-16	219	3/8-16X1.50
SP43-20-20	SP104-20-20	1.25	1.25	68	2.68	79	3.12	30	1.188	59	2.312	41	1.61	21	.83	44	1.750	32	1.252	1$^1/_4$-11$^1/_2$	12	.469	7/16-14	222	7/16-14X1.75
SP43-24-24	SP104-24-24	1.50	1.50	78	3.07	93	3.66	36	1.406	70	2.750	45	1.77	25	.98	54	2.115	38	1.502	1$^1/_2$-11$^1/_2$	13	.531	1/2-13	225	1/2-13X1.75
SP43-32-32	SP104-32-32	2.00	2.00	90	3.54	102	4.00	43	1.688	78	3.062	45	1.77	25	.98	63	2.490	51	2.002	2-11$^1/_2$	13	.531	1/2-13	228	1/2-13X1.75
SP43-40-40	SP104-40-40	2.50	2.50	104	4.09	114	4.49	51	2.000	89	3.500	50	1.97	25	.98	76	2.995	64	2.502	2$^1/_2$-8	13	.531	1/2-13	232	1/2-13X1.75
SP43-48-48	SP104-48-48	3.00	3.00	124	4.88	134	5.28	62	2.438	106	4.188	50	1.97	27	1.06	92	3.615	76	3.002	3-8	17	.656	5/8-11	237	5/8-11X2.00

Rosca paralela SAE - 3000 PSI Código 61

Código O–Ring Fig. A	Código Face plana Fig. B	Tamanho		A		B		C		D		E		F		G		H		J UN/UNF-2B	K		L UNC-2B	Componentes Conjuntos	
		Tubo	Encaixe	mm	pol	mm	pol	mm	pol	mm	pol	mm	pol	mm	pol	mm	pol	mm	pol	pol	mm	pol	pol	O-Ring	Parafuso
SP46-8-8	SP106-8-8	.50	.50	46	1.81	54	2.13	17	.688	38	1.500	36	1.42	16	.63	25	1.000	13	.502	$^3/_4$-16	9	.344	5/16-18	210	5/16-18X1.25
SP46-12-12	SP106-12-12	.75	.75	50	1.97	65	2.56	22	.875	48	1.875	36	1.42	18	.71	32	1.250	19	.752	1$^1/_{16}$-12	10	.406	3/8-16	214	3/8-16X1.50
SP46-16-16	SP106-16-16	1.00	1.00	55	2.17	70	2.75	26	1.031	52	2.062	38	1.50	18	.71	40	1.560	25	1.002	1$^5/_{16}$-12	10	.406	3/8-16	219	3/8-16X1.50
SP46-20-20	SP106-20-20	1.25	1.25	68	2.68	79	3.12	30	1.188	59	2.312	41	1.61	21	.83	44	1.750	32	1.252	1$^5/_8$-12	12	.469	7/16-14	222	7/16-14X1.75
SP46-24-24	SP106-24-24	1.50	1.50	78	3.07	93	3.66	36	1.406	70	2.750	45	1.77	25	.98	54	2.115	38	1.502	1$^7/_8$-12	13	.531	1/2-13	225	1/2-13X1.75
SP46-32-32	SP106-32-32	2.00	2.00	90	3.54	102	4.00	43	1.688	78	3.062	45	1.77	25	.98	63	2.490	51	2.002	2$^1/_2$-12	13	.531	1/2-13	228	1/2-13X1.75

Observação: Parafusos e Aruelas não fornecidas.

Flanges de Abertura Tipo P44, SP45, SP48, SP49

Especificações
- Peça forjada em aço carbono
- 6000 PSI (420 bar) SAE Código 62

Opções
- Rosca NPT ou SAE
- Flanges padrão e de junta

Dimensões / Código para Pedido

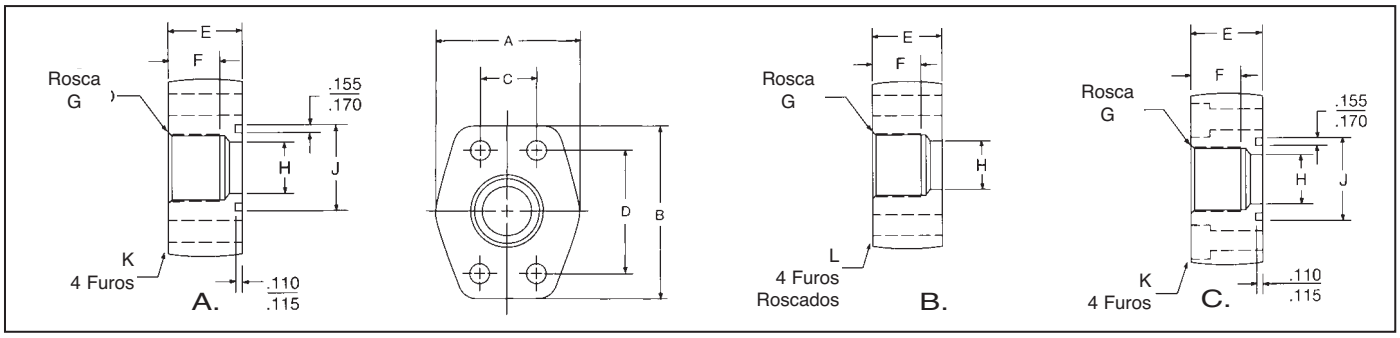

Rosca NPTF Código 62 - 6000 PSI

Código O–Ring Fig. A	Código Face Plana Fig. B	Tamanho		A		B		C		D		E		F		G		H		J	K		L UNC-2B	Componentes Conjuntos	
		Tubo	Encaixe	mm	pol	mm	pol	mm	pol	mm	pol	mm	pol	mm	pol	mm	pol	mm	pol	pol	mm	pol	pol	O-Ring	Parafuso
SP44-8-8	SP45-8-8	.50	.50	46	1.81	56	2.21	18	.718	40	1.594	36	1.42	16	.63	25	1.000	13	.502	$^{1}/_{2}$-14	9	.344	5/16-18	210	5/16-18X1.25
SP44-12-12	SP45-12-12	.75	.75	55	2.17	71	2.80	24	.937	51	2.000	35	1.38	21	.83	32	1.250	19	.752	$^{3}/_{4}$-14	10	.406	3/8-16	214	3/8-16X1.50
SP44-16-16	SP45-16-16	1.00	1.00	65	2.56	81	3.19	28	1.093	57	2.250	42	1.65	25	.98	40	1.560	25	1.002	1-11.5	12	.492	7/16-14	219	7/16-14X1.75
SP44-20-20	SP45-20-20	1.25	1.25	78	3.07	95	3.75	32	1.250	67	2.625	45	1.77	27	1.06	44	1.750	32	1.252	$1^{1}/_{4}$-11.5	13	.531	1/2-13	222	1/2-13X1.75
SP44-24-24	SP45-24-24	1.50	1.50	94	3.70	112	4.41	36	1.437	79	3.125	50	1.97	30	1.18	54	2.115	38	1.502	$1^{1}/_{2}$-11.5	17	.656	5/8-11	225	5/8-11X2.25
SP44-32-32	SP45-32-32	2.00	2.00	114	4.50	134	5.28	44	1.750	97	3.812	65	2.56	37	1.46	63	2.490	51	2.002	2-11.5	20	.781	3/4-10	228	3/4-10X2.75

Rosca paralela SAE Código 62 - 6000 PSI

Código O–Ring Fig. C	Código Face Plana Fig. B	Tamanho		A		B		C		D		E		F		G		H		J UN/UNF-2B	K		L UNC-2B	Componentes Conjuntos	
		Tubo	Encaixe	mm	pol	mm	pol	mm	pol	mm	pol	mm	pol	mm	pol	mm	pol	mm	pol	pol	mm	pol	pol	O-Ring	Parafuso
SP48-8-8	SP49-8-8	.50	.50	46	1.81	56	2.21	18	.718	40	1.594	36	1.42	16	.63	25	1.000	13	.502	$^{3}/_{4}$-16	9	.344	5/16-18	210	5/16-18X1.25
SP48-12-12	SP49-12-12	.75	.75	55	2.17	71	2.80	24	.937	51	2.000	35	1.38	21	.83	32	1.250	19	.752	$1^{1}/_{16}$-12	10	.406	3/8-16	214	3/8-16X1.50
SP48-16-16	SP49-16-16	1.00	1.00	65	2.56	81	3.19	28	1.093	57	2.250	42	1.65	25	.98	40	1.560	25	1.002	$1^{5}/_{16}$-12	12	.492	7/16-14	219	7/16-14X1.75
SP48-20-20	SP49-20-20	1.25	1.25	78	3.07	95	3.75	32	1.250	67	2.625	45	1.77	27	1.06	44	1.750	32	1.252	$1^{5}/_{8}$-12	13	.531	1/2-13	222	1/2-13X1.75
SP48-24-24	SP49-24-24	1.50	1.50	94	3.70	112	4.41	36	1.437	79	3.125	50	1.97	30	1.18	54	2.115	38	1.502	$1^{7}/_{8}$-12	17	.656	5/8-11	225	5/8-11X2.25
SP48-32-32	SP49-32-32	2.00	2.00	114	4.50	134	5.28	44	1.750	97	3.812	65	2.56	37	1.46	63	2.490	51	2.002	$2^{1}/_{2}$-12	20	.781	3/4-10	228	3/4-10X2.75

Observação: Parafusos e Aruelas não fornecidas.

Flanges de Conexão Tipo SP6, SP62, SP58, SP63

Especificações
- Peça forjada em aço carbono
- Soquete de tubo O.D.
- SAE 3000 PSI (210 bar) Código 61 ou 6000 PSI (420 bar) Código 62

Opções
- Flanges padrão e de junta
- Opcionais para redução disponíveis

Dimensões / Código para Pedido

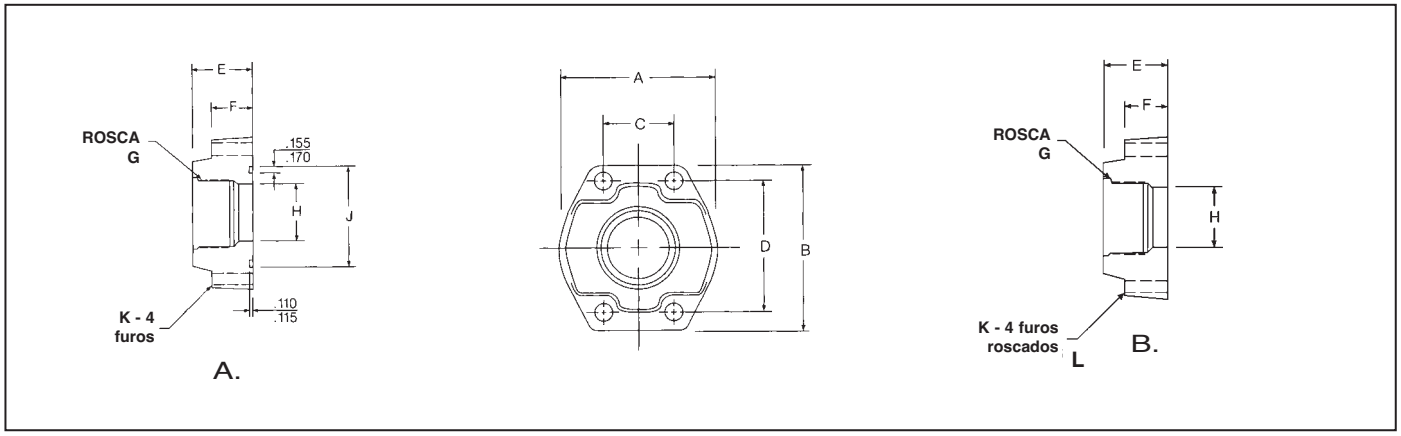

Código 61 - 3000 PSI - Soquete de tubo soldado

Código O–Ring Fig. A	Código Face Plana Fig. B	Tamanho		A		B		C		D		E		F		G		H		J		K UNC-2B		L Componentes	Conjunto	
		Tubo	Encaixe	mm	pol	mm	pol	mm	pol	mm	pol	mm	pol	mm	pol	mm	pol	mm	pol	mm	pol	mm	pol	in	O-Ring	Parafuso
SP6-12-12	SP62-12-12	.75	.75	52	2.060	65	2.560	22	.875	48	1.875	19	.750	14	.560	32	1.250	16	.625	19	.752	10	.406	3/8-16	214	3/8-16X1.50
SP6-16-16	SP62-16-16	1.00	1.00	59	2.310	70	2.750	26	1.031	52	2.062	22	.880	16	.630	40	1.560	22	.875	25	1.002	10	.406	3/8-16	219	3/8-16X1.75
SP6-20-20	SP62-20-20	1.25	1.25	73	2.880	79	3.120	30	1.188	59	2.312	24	.940	18	.690	44	1.750	29	1.125	32	1.252	12	.469	7/16-14	222	7/16-14X1.75
SP6-24-24	SP62-24-24	1.50	1.50	83	3.250	94	3.690	36	1.406	70	2.750	30	1.190	19	.750	54	2.115	35	1.375	38	1.502	13	.531	1/2-13	225	1/2-13X2.25
SP6-32-32	SP62-32-32	2.00	2.00	97	3.810	102	4.000	43	1.688	78	3.062	35	1.380	22	.875	63	2.490	48	1.875	51	2.002	13	.531	1/2-13	228	1/2-13X2.50

Código 62 - 6000 PSI - Soquete de tubo soldado

Código O–Ring Fig. A	Código Face Plana Fig. B	Tamanho		A		B		C		D		E		F		G		H		J		K UNC-2B		L Componentes	Conjunto	
		Tubo	Encaixe	mm	pol	mm	pol	mm	pol	mm	pol	mm	pol	mm	pol	mm	pol	mm	pol	mm	pol	mm	pol	pol	O-Ring	Parafuso
SP58-12-12	SP63-12-12	.75	.75	64	2.50	75	2.95	24	.937	51	2.000	32	1.250	14	.560	32	1.250	16	.625	19	.752	10	.406	3/8-16	214	3/8-16X2.00
SP58-16-16	SP63-16-16	1.00	1.00	70	2.75	81	3.19	28	1.093	57	2.250	38	1.500	16	.630	40	1.560	22	.875	25	1.002	12	.492	7/16-14	219	7/16-14X2.50
SP58-20-20	SP63-20-20	1.25	1.25	78	3.06	95	3.75	32	1.250	67	2.625	38	1.500	18	.690	44	1.750	29	1.125	32	1.252	13	.531	1/2-13	222	1/2-13X2.50
SP58-24-24	SP63-24-24	1.50	1.50	95	3.75	113	4.44	36	1.437	79	3.125	44	1.750	19	.750	54	2.115	35	1.375	38	1.502	17	.656	5/8-11	225	5/8-11X3.00
SP58-32-32	SP63-32-32	2.00	2.00	114	4.50	133	5.25	44	1.750	97	3.812	44	1.750	22	.875	63	2.490	48	1.875	51	2.002	20	.781	3/4-10	228	3/4-10X3.00

Observação: Parafusos e Aruelas não fornecidas.

Flanges de Abertura Tipo SP4, SP61, SP59, SP60, SP 91

Especificações

- Peça forjada em aço carbono
- Para soquete de tubo schedule Ø D.N.
- Tamanhos até 5" Tubo

Opções

- SAE 3000 PSI (210 bar) Código 61 ou 6000 PSI (420 bar) Código 62 ou 500 PSI (35 Bar)
- Flanges padrão e de junta

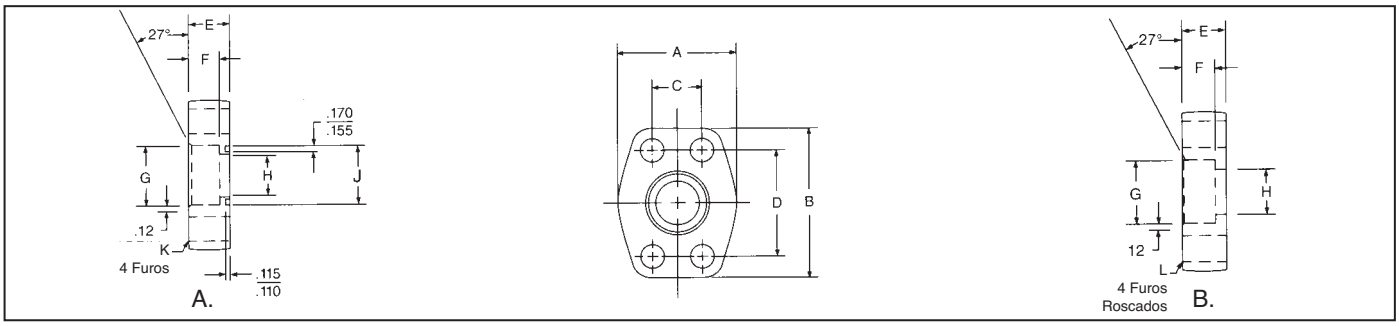

Código 61 - 3000 PSI Schedule - Soquete de tubo soldado

Código O–Ring Fig. A	Código Face Plana Fig. B	Tamanho		A		B		C		D		E		F		G		H		J		K		L UNC-2B	Conjunto Componentes	
		Tubo	Encaixe	mm	pol	mm	pol	mm	pol	mm	pol	mm	pol	mm	pol	mm	pol	mm	pol	mm	pol	mm	pol	pol	O-Ring	Parafuso
SP4-8-8	SP61-8-8	.50	.50	46	1.813	54	2.125	17	.688	38	1.500	19	.750	14	.560	25	1.000	13	.502	22	.855	9	.344	5/16-18	210	5/16-18X1.50
SP4-12-12	SP61-12-12	.75	.75	52	2.063	65	2.563	22	.875	48	1.875	19	.750	14	.560	32	1.250	19	.752	27	1.062	10	.406	3/8-16	214	3/8-16X1.50
SP4-16-16	SP61-16-16	1.00	1.00	59	2.313	70	2.750	26	1.031	52	2.063	22	.880	16	.630	40	1.560	25	1.002	34	1.328	10	.406	3/8-16	219	3/8-16X1.75
SP4-20-20	SP61-20-20	1.25	1.25	73	2.875	79	3.125	30	1.188	59	2.313	24	.940	18	.690	44	1.750	32	1.252	42	1.672	12	.469	7/16-14	222	7/16-14X1.75
SP4-24-24	SP61-24-24	1.50	1.50	83	3.250	94	3.688	38	1.406	70	2.750	30	1.190	19	.750	54	2.115	38	1.502	49	1.922	13	.531	1/2-13	225	1/2-13X2.25
SP4-32-32	SP61-32-32	2.00	2.00	97	3.813	102	4.000	43	1.688	78	3.063	35	1.380	22	.875	63	2.490	50	2.002	61	2.406	13	.531	1/2-13	228	1/2-13X2.50
SP4-40-40	SP61-40-40	2.50	2.50	109	4.281	114	4.500	51	2.000	89	3.500	44	1.750	25	1.000	76	2.995	64	2.502	74	2.906	13	.531	1/2-13	232	1/2-13X2.75
SP4-48-48	SP61-48-48	3.00	3.00	131	5.156	135	5.313	62	2.438	106	4.188	54	2.120	32	1.250	92	3.615	76	3.002	90	3.547	17	.656	5/8-11	237	5/8-11X3.50

Código 62 - 6000 PSI Schedule - Soquete de tubo soldado

Código O–Ring Fig. A	Código Face Plana Fig. B	Tamanho		A		B		C		D		E		F		G		H		J		K		L UNC-2B	Conjunto Componentes	
		Tubo	Encaixe	mm	pol	mm	pol	mm	pol	mm	pol	mm	pol	mm	pol	mm	pol	mm	pol	mm	pol	mm	pol	pol	O-Ring	Parafuso
SP59-8-8	SP60-8-8	.50	.50	49	1.94	58	2.30	18	.718	40	1.594	32	1.250	14	.560	25	1.000	13	.502	22	.855	9	.344	5/16-18	210	5/16-18X2.00
SP59-12-12	SP60-12-12	.75	.75	64	2.50	75	2.95	24	.937	51	2.000	32	1.250	14	.560	32	1.250	19	.752	27	1.062	10	.406	3/8-16	214	3/8-16X2.00
SP59-16-16	SP60-16-16	1.00	1.00	70	2.75	81	3.19	28	1.093	64	2.250	38	1.500	16	.630	40	1.560	25	1.002	34	1.328	12	.492	7/16-14	219	7/16-14X2.50
SP59-20-20	SP60-20-20	1.25	1.25	78	3.06	95	3.75	31	1.250	67	2.625	38	1.500	18	.690	44	1.750	32	1.252	42	1.672	13	.531	1/2-13	222	1/2-13X2.50
SP59-24-24	SP60-24-24	1.50	1.50	95	3.75	113	4.44	36	1.437	79	3.125	44	1.750	19	.750	54	2.115	38	1.502	49	1.922	17	.656	5/8-11	225	5/8-11X3.00
SP59-32-32	SP60-32-32	2.00	2.00	114	4.50	133	5.25	44	1.750	97	3.812	44	1.750	22	.875	63	2.490	50	2.002	61	2.406	20	.781	3/4-10	228	3/4-10X3.00
SP59-40-40	SP60-40-40	2.50	2.50	149	5.87	174	6.87	59	2.312	124	4.875	52	2.060	25	1.000	76	2.995	64	2.502	74	2.906	23	.906	7/8-9	232	7/8-9X3.50
SP59-48-48	SP60-48-48	3.00	3.00	178	7.00	216	8.50	71	2.812	152	6.000	67	2.620	32	1.250	92	3.615	76	3.002	90	3.547	30	1.190	$1^1/_4$-7	237	$1^1/_4$-7X4.50

500 PSI Soquete de tubo soldado

Código O–Ring Fig. A	Código Face Plana Fig. B	Tamanho		A		B		C		D		E		F		G		H		J		K		L UNC-2B	Conjunto Componentes	
		Tubo	Encaixe	mm	pol	mm	pol	mm	pol	mm	pol	mm	pol	mm	pol	mm	pol	mm	pol	mm	pol	mm	pol	pol	O-Ring	Parafuso
SP72-48-48	SP91-48-48	3.00	3.00	130	5.12	135	5.31	62	2.438	106	4.188	35	1.380	28	1.120	92	3.615	76	3.002	90	3.547	17	.656	5/8-11	237	5/8-11X3.00
SP72-56-56	SP91-56-56	3.50	3.50	140	5.50	152	6.00	70	2.750	121	4.750	37	1.440	30	1.190	104	4.095	89	3.502	103	4.047	17	.656	5/8-11	241	5/8-11X3.00
SP72-64-64	SP91-64-64	4.00	4.00	152	6.00	162	6.38	78	3.062	130	5.125	38	1.500	32	1.250	117	4.595	102	4.002	116	4.578	17	.656	5/8-11	245	5/8-11X3.00
SP72-80-80	SP91-80-80	5.00	5.00	181	7.12	184	7.25	92	3.625	152	6.000	44	1.750	35	1.380	142	5.595	127	5.002	143	5.641	17	.656	5/8-11	253	5/8-11X3.00

Observação: Parafusos e Aruelas não fornecidas.

Flanges Bipartidas Tipo SF3, SF6, Flanges Cegas

Especificações
- Peça forjada em aço carbono
- SAE 3000 PSI (210 bar) Código 61 ou 6000 PSI (420 bar) Código 62

Opções
- Kits completos para meias-flanges soltas disponíveis

Dimensões / Código para Pedido

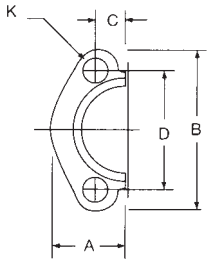

Flange bi-partida Código 61 (Só metade individual)

Código	Tamanho Flange	A		B		C		D		E		F		G		H		J		K		Máx. Pressão Operacional.	O-ring
		mm	pol	mm	pol	mm	pol	mm	pol	mm	pol	mm	pol	mm	pol	mm	pol	mm	pol	mm	pol		
PSF3-12	.75	25	.98	65	2.56	11	.438	48	1.875	22	.88	14	.56	39	1.531	32	1.265	6	.245	10	.406	5000	-214
PSF3-16	1.00	28	1.11	70	2.75	13	.515	52	2.062	24	.94	16	.62	45	1.781	38	1.515	7	.295	10	.406	5000	-219
PSF3-20	1.25	35	1.39	79	3.12	15	.594	59	2.312	22	.88	16	.62	52	2.031	44	1.720	7	.295	12	.469	4000	-222
PSF3-24	1.50	40	1.58	93	3.69	18	.703	70	2.750	25	1.00	14	.56	61	2.406	51	2.000	7	.295	13	.531	3000	-225
PSF3-32	2.00	47	1.86	102	4.00	21	.844	78	3.062	26	1.03	16	.62	72	2.844	63	2.470	9	.355	13	.531	3000	-228
PSF3-40	2.50	53	2.09	114	4.50	25	1.000	89	3.500	38	1.50	19	.75	85	3.344	75	2.950	9	.355	13	.531	2500	-232
PSF3-48	3.00	64	2.53	135	5.31	31	1.219	106	4.188	41	1.62	22	.88	102	4.031	91	3.580	9	.355	16	.656	2000	-237

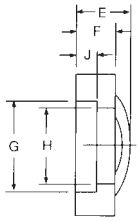

Kits flange bi-partida Código 62 (somente metade individual)

Código	Tamanho Flange	A		B		C		D		E		F		G		H		J		K		Máx. Pressão Operacional	O-ring
		mm	pol	mm	pol	mm	pol	mm	pol	mm	pol	mm	pol	mm	pol	mm	pol	mm	pol	mm	pol		
PSF6-12	.75	29	1.14	71	2.81	12	.469	51	2.000	28	1.12	19	.75	42	1.656	32	1.280	8	.325	10	.406	6000	-214
PSF6-16	1.00	34	1.33	81	3.19	14	.547	57	2.250	33	1.31	24	.94	48	1.906	38	1.530	9	.355	12	.469	6000	-219
PSF6-20	1.25	38	1.48	95	3.75	16	.625	67	2.625	38	1.50	27	1.06	55	2.156	44	1.750	10	.385	13	.531	6000	-222
PSF6-24	1.50	46	1.83	113	4.44	18	.719	79	3.125	43	1.69	30	1.19	64	2.531	51	2.030	12	.475	17	.656	6000	-225
PSF6-32	2.00	56	2.20	133	5.25	22	.875	97	3.812	52	2.06	37	1.44	80	3.156	63	2.660	12	.475	20	.781	6000	-228

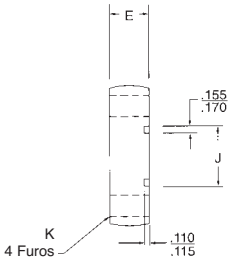

A

3000 PSI Flange Cega

O-Ring Código Fig. A	Face Plana N° de Peça Fig. B	Tam. Encaixe	A		B		C		D		E		J Min		J Máx		K Furos Dia.		K Tap UN-2B	O-Ring
			mm	pol	mm	pol	mm	pol	mm	pol	mm	pol	mm	pol	mm	pol	mm	pol	pol	
SP36-12-12	SP37-12-12	.750	52	2.063	65	2.563	22	.875	48	1.875	19	.750	32	1.250	32	1.255	10	.406	3/8-16	-214
SP36-16-16	SP37-16-16	1.000	59	2.313	70	2.750	26	1.031	52	2.063	22	.880	40	1.560	40	1.565	10	.406	3/8-16	-219
SP36-20-20	SP37-20-20	1.250	73	2.875	79	3.125	30	1.188	59	2.313	24	.940	45	1.755	45	1.755	12	.469	7/16-14	-222
SP36-24-24	SP37-24-24	1.500	83	3.250	94	3.688	36	1.406	70	2.750	30	1.190	54	2.115	54	2.125	13	.531	1/2-13	-225
SP36-32-32	SP37-32-32	2.000	97	3.813	102	4.000	43	1.688	78	3.063	35	1.380	63	2.490	64	2.500	13	.531	1/2-13	-228
SF36-40-40	SP37-40-40	2.500	109	4.281	114	4.500	51	2.000	89	3.500	44	1.750	76	2.995	76	3.005	13	.531	1/2-13	-232
SF36-48-48	SP37-48-48	3.000	131	5.156	135	5.313	62	2.438	106	4.188	54	2.120	92	3.615	92	3.625	17	.656	5/8-11	-237

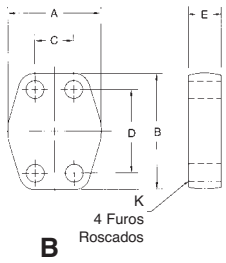

B

6000 PSI Flange Cega

O-Ring Código Fig. A	Face Plana Código Fig. B	Tam Encaixe	A		B		C		D		E		J Min		J Max		K Furos Dia.		K Tap UN-2B	O-Ring
			mm	pol	mm	pol	mm	pol	mm	pol	mm	pol	mm	pol	mm	pol	mm	pol	pol	
SP38-12-12	SP39-12-12	.750	60	2.380	71	2.810	24	.937	51	2.000	32	1.250	32	1.250	32	1.255	10	.406	3/8-16	-214
SP38-16-16	SP39-16-16	1.000	70	2.750	81	3.190	28	1.093	57	2.250	38	1.500	40	1.560	40	1.565	12	.469	7/16-14	-219
SP38-20-20	SP39-20-20	1.250	78	3.060	95	3.750	32	1.250	67	2.625	38	1.500	45	1.755	45	1.755	13	.531	1/2-13	-222
SP38-24-24	SP39-24-24	1.500	95	3.750	113	4.440	36	1.437	79	3.125	44	1.750	54	2.115	54	2.125	17	.656	5/8-11	-225

Buchas de Linha de Retorno SRF

Especificações

- Material: Santoprene
- Diâmetro 1/4 x 1-1/2-
- Compatível com a maioria dos fluidos hidráulicos
- Acondicionados em pacotes de dez unidades

Dimensões

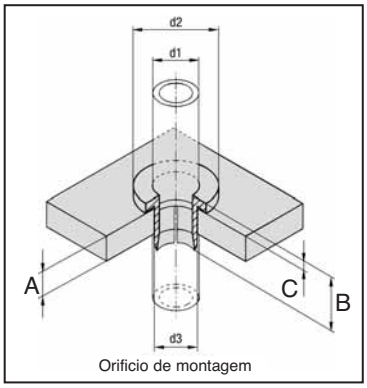

Código para Pedido

SRF — Bucha linha de retorno

XX — Dia Ø d1

SA — Material

SA	Santoprene
PP	Polipropileno

Diâm. tubo	1/4" T		-		3/8"T	1/8"P	1/2" T		1/4" P		-		5/8" T		-		3/4" T		7/8" T		1" T		-		-		-		1 1/2" T		1 1/4" P	
Ø d1	6		8		10		12		14		15		16		18		20		22		25		28		30		35		38		42	
	mm	pol	mm	pol	mm	pol	mm	pol	mm	pol	mm	pol	mm	pol	mm	pol	mm	pol	mm	pol	mm	pol	mm	pol	mm	pol	mm	pol	mm	pol	mm	pol
d2	18	0.71	20	0.78	22	0.86	24	0.94	26	1.02	28	1.10	28	1.10	30	1.18	32	1.25	34	1.33	38	1.49	41	1.61	43	1.69	48	1.88	51	2.00	55	2.16
d3	10	0.39	12	0.47	14	0.55	16	0.63	18	0.71	20	0.78	20	0.78	22	0.86	24	0.94	26	1.02	33	1.29	33	1.29	35	1.37	40	1.57	43	1.69	47	1.84
A	0.16" - 0.5" / 4 - 12mm																															
B	0.9" / 23mm																															
C	0.16" / 4mm																															

Adaptadores para Solda Semi-acoplamento - SAE Série SWF

Especificações

- Rosca SAE fêmea para solda
- Manufaturado em aço laminado a frio C1018
- Revestido com óleo resistente à corrosão
- Economia de tempo e mão de obra

Opções

- Materiais e tamanhos adicionais sob consulta

Dimensões

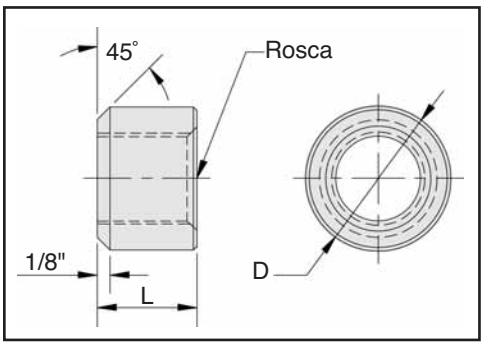

Código para Pedido

CÓDIGO	ROSCA SAE FÊMEA	D		L	
		mm	pol	mm	pol
SWF-06	9/16"-18	22.0	0.875	17.7	0.700
SWF-08	3/4"-16	28.5	1.125	21.6	0.850
SWF-10	7/8"-14	34.9	1.375	24.1	0.950
SWF-12	1 1/16"-12	34.9	1.375	24.1	0.950
SWF-16	1 5/16"-12	41.2	1.625	27.9	1.100
SWF-20	1 5/8"-12	53.9	2.125	27.9	1.100
SWF-24	1 7/8"-12	63.5	2.500	27.9	1.100
SWF-32	2 1/2"-12	76.2	3.000	30.4	1.200

Flanges de Sucção Série SF

Especificações

- Projetado para vedar linhas de sucção que atravessam a tampa do reservatório.
- Permite fácil acesso para remoção dos elementos de sucção para inspeção e limpeza
- Inclui placa superior, placa inferior, gaxeta, junta de borracha e parafusos 4 x 5/16-18 fios
- Placa de aço
- Vedadores Buna-N

Código	SF-050	SF-075	SF-100	SF-125	SF-150	SF-200	SF-250	SF-300
Diâmetro Nominal de Tubo	1/2"	3/4"	1"	1 1/4"	1 1/2"	2"	2 1/2"	3"

Dimensões SF050 à 200

Dimensões SF250 e 300

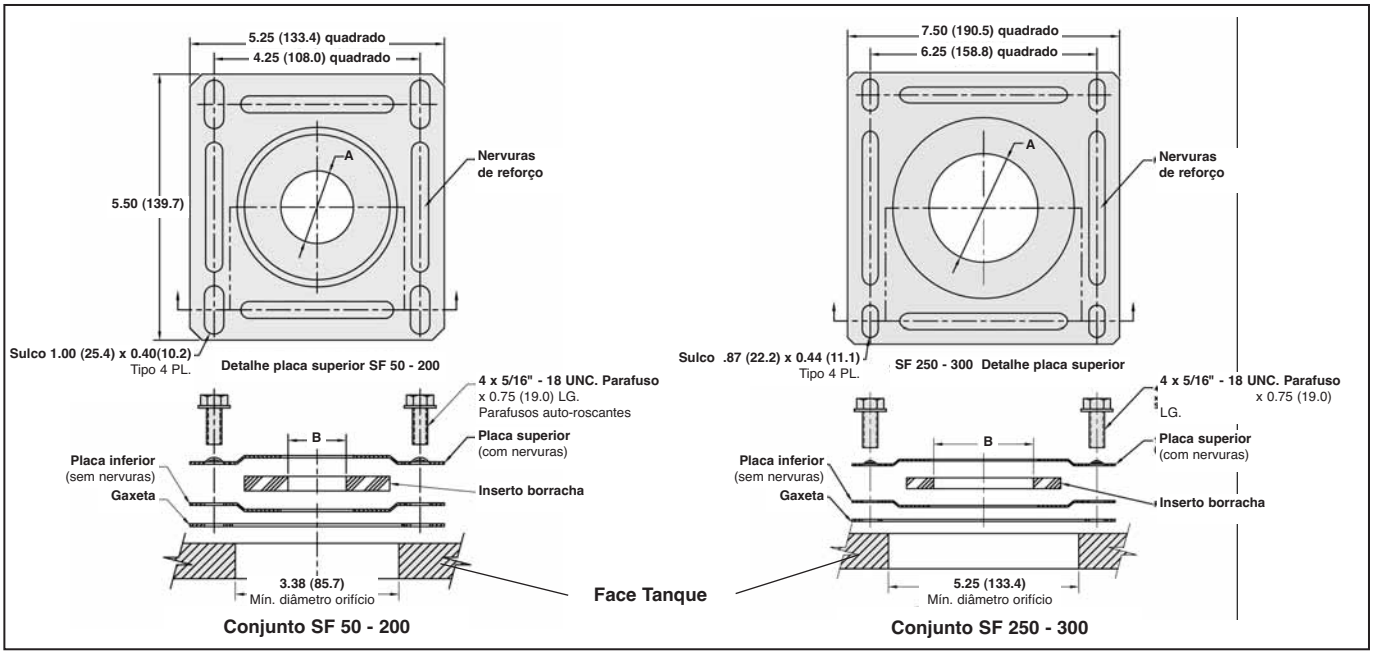

Dimensões em polegadas (mm)

Código	A Dimensão		B Dimensão	
	mm	pol	mm	pol
SF-050	38	1 1/2	20	0.8
SF-075	38	1 1/2	25	1.0
SF-100	38	1 1/2	30	1.2
SF-125	51	2	41	1.6
SF-150	51	2	46	1.8
SF-200	64	2 1/2	58	2.3

Código	A Dimensão		B Dimensão	
	mm	pol	mm	pol
SF-250	76	3	70	2 3/4
SF-300	95	3 3/4	89	3 1/2

Visão geral

O Sistema de limpeza Stauff inclui um lançador pneumático e uma gama de bocais especialmente projetados. A pistola lançadora utiliza ar comprimido para propelir um projetil de espuma através do bocal para dentro do tubo, do cano ou da mangueira a ser limpo. Os diversos bocais foram especialmente projetados para formar uma vedação hermética em qualquer mangueira, tubo ou cano com ou sem conexões nas extremidades.

O tamanho do projetil de espuma é aproximadamente 15% maior do que o diâmetro interno da mangueira, do tubo ou do cano a ser limpo. A compressão do projetil contra as paredes internas limpa a superfície interna e expele quaisquer contaminantes soltos desde a extremidade da mangueira e Tubos.

Requisitos de Ar

O sistema de limpeza Stauff opera de maneira eficaz com um abastecimento de ar comprimido cuja pressão está entre 85 PSI (6 bar) e 120 PSI (8 bar).

Especificações técnicas

- Requisitos para o compressor de ar: 87-145 PSI (6-10 bar)
- Volume de ar: 66-106 GPM (250-400 l/min)
- Diâmetro de linha 1/4"-2" (6mm-50mm)

Código para pedido

Kits de lançador		Conjuntos de Adaptadores			
SC-10UV-K	**SC-LK1**	**SC-10UV-S**	**SC-18MT-S**	**SC-10J-S**	**SC-7B-S**
Kit Universal com Maleta, Pistola e 10 Adaptadores para projéteis	Kit lançador padrão com Maleta e Pistola	Kit Bocal Universal de Adaptadores	Kit Bocal adaptadores para Tubos Métricos	Kit Bocal Adaptadores JIC	Kit Bocal Adaptadores NPT
		6mm, 8mm, 10mm, 13mm, 16mm, 19mm, 25mm, 32mm, 38mm, 50mm	6mm, 8mm, 10mm, 12mm, 14mm, 15mm, 16mm, 18mm, 20mm, 22mm, 25mm, 28mm, 30mm, 35mm, 38mm, 42mm, 50mm, 60mm	6mm, 8mm, 10mm, 13mm, 16mm, 19mm, 25mm, 32mm, 38mm, 50mm	1/4", 3/8" 1/2" 5/8", 3/4", 1", 1 1/4"

Projéteis

Quatro tipos de projéteis estão disponíveis para a limpeza de mangueiras, tubos ou canos.

(S) Série padrão Para limpeza de mangueiras, tubos O.D. em D.N sem conexões nas extremidades ou restrições	**(C) Série de ligação** Para limpeza de mangueiras montadas (com conexões nas extremidades) ou para remover partículas soltas em tubo ou cano.	**(A) Série Abrasivos** Para limpeza e remoção de ferrugem e corrosão leve em tubos. Se reconhece o projetil pelo abrasivo fixado numa das pontas.	**(G) Série Raspagem** Para limpar e remover corrosão e ferrugem pesada da superfície interna. O projetil é revestido com carborundo em todo seu comprimento.
SC-S-07-3/16" ID SC-S-09-1/4" ID SC-S-10-1/4" ID SC-S-12-5/16" ID SC-S-14-3/8" ID SC-S-16-7/16" ID SC-S-18-1/2" ID SC-S-20-9/16" ID SC-S-22-5/8" ID SC-S-26-3/4" ID SC-S-28-13/16" ID SC-S-30-7/8" ID SC-S-33-1" ID SC-S-36-26/27mm ID SC-S-38-1 1/8" ID SC-S-40-1 1/4" ID SC-S-45-1 3/8" ID SC-S-50-1 1/2" ID SC-S-55-1 3/4" ID SC-S-60-2" ID	SC-C-07-3/16" ID SC-C-09-1/4" ID SC-C-10-5/16" ID SC-C-12-5/16" ID SC-C-14-3/8" ID SC-C-16-7/16" ID SC-C-18-1/2" ID SC-C-20-9/16" ID SC-C-22-5/8" ID SC-C-26-3/4" ID SC-C-30-7/8" ID SC-C-33-1" ID SC-C-40-1 1/4" ID SC-C-50-1 1/2" ID SC-C-55-1 3/4" ID SC-C-60-2" ID	SC-A-07-3/16" ID SC-A-09-1/4" ID SC-A-12-5/16" ID SC-A-14-3/8" ID SC-A-16-7/16" ID SC-A-18-1/2" ID SC-A-20-9/16" ID SC-A-22-5/8" ID SC-A-26-3/4" ID SC-A-30-7/8" ID SC-A-33-1" ID SC-A-40-1 1/4" ID SC-A-50-1 1/2" ID SC-A-55-1 3/4" ID SC-A-60-2" ID	SC-G-07-7mm ID SC-G-10-10mm ID SC-G-12-12mm ID SC-G-14-14mm ID SC-G-16-16mm ID SC-G-18-18mm ID SC-G-20-20mm ID SC-G-22-22mm ID SC-G-26-26mm ID SC-G-30-30mm ID SC-G-33-33mm ID SC-G-40-40mm ID SC-G-50-50mm ID SC-G-60-60mm ID

Introdução

Os acumuladores são um meio de regulagem do desempenho de um sistema hidráulico. Permitem armazenar energia sob pressão, absorver choques, amortecer impactos de bomba e as oscilações na vazão. Os acumuladores de diafragma ou bexiga proporcionam uma excelente separação de fluidos e gases, garantindo assim um desempenho confiável, uma eficácia máxima e uma longa vida útil.

Por que usar um acumulador?

- Melhora a eficácia do seu sistema
- Complementa a vazão da bomba
- Fornece potência extra numa emergência
- Compensa qualquer vazamento do sistema
- Absorve os impactos hidráulicos
- Aceito em todo o mundo
- Tolera temperaturas altas / baixas
- Extremamente seguro (não pode ser desmontado sob pressão)
- Resposta rápida
- Ampla faixa de compostos para vários fluidos

Função do acumulador

O projeto do acumulador Stauff se utiliza da diferença na compressibilidade entre uma gás (nitrogênio) e um liquido (fluidos hidráulicos). A bexiga presente na garrafa é pré-carregada com nitrogênio até uma pressão definida pela pressão do sistema.

Após a pré-carga, o trabalho pode dividir-se em três etapas.

1ª etapa Quando o fluido hidráulico entra no acumulador. o nitrogênio presente na bexiga é comprimida e sua pressão aumenta.

2ª etapa A compressão da bexiga pára quando as pressões do fluido e do nitrogênio são iguais (equilibradas). Nessa etapa, a bexiga não é o objeto de nenhuma força mecânica anormal.

3ª etapa Conforme solicitação do sistema, à medida da queda da pressão, o fluido armazenado do acumulador é enviado de volta para o sistema sob a pressão aplicada pelo nitrogênio comprimido. Concluída a operação do sistema hidráulico, o acumulador retorna à 1ª etapa.

Opções e características dos materiais

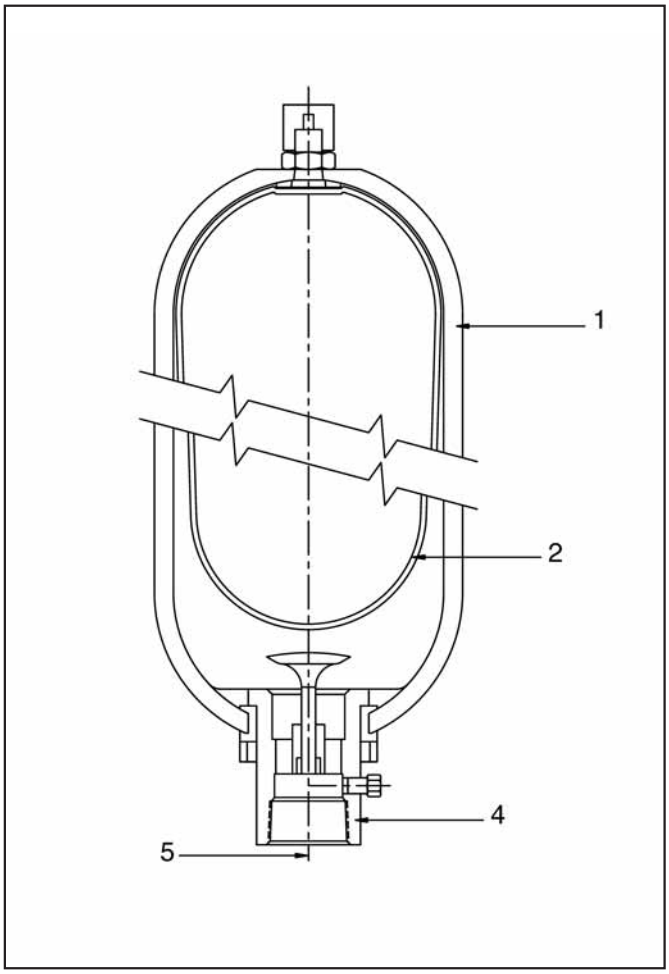

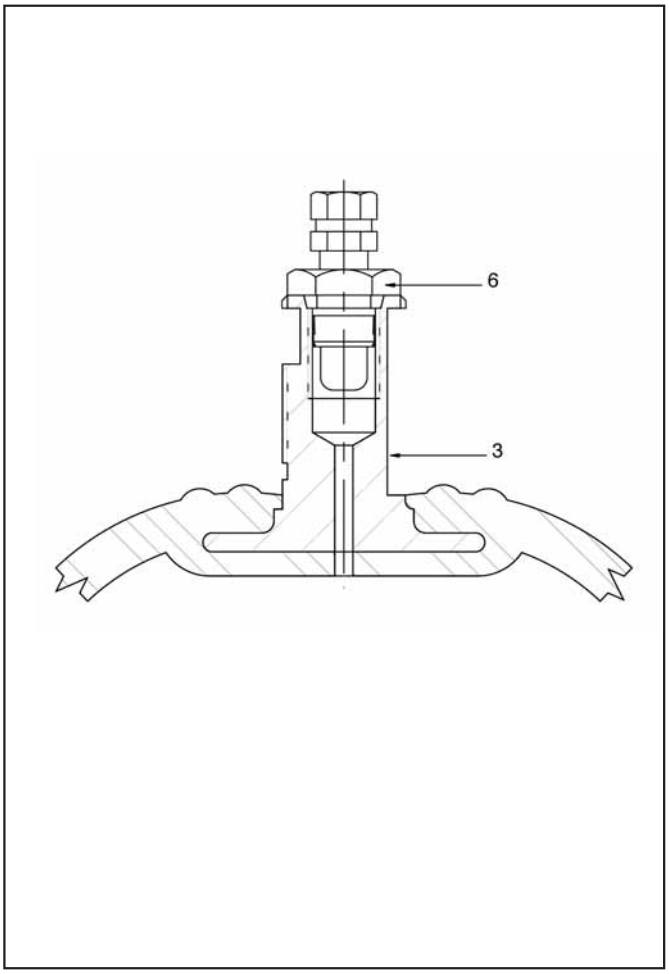

1. Garrafas
As garrafas de acumuladores de bexiga são fabricados com um aço de liga cromo-molibdênio com extremidades forjadas para proporcionar uma máxima resistência. Todos os tamanhos estão em conformidade com as especificações conforme diretiva européia CE-PED/97/23 - Anexo VII.

2. Bexiga
Os acumuladores de bexiga Stauff são fabricados com os mais avançados dos elastômeros que podem atender uma ampla linha de exigências do sistema. As bexigas são propostas em diversos compostos para atender a um amplo leque de fluidos e de temperaturas operacionais O material padrão é o Buna-N (NBR)

3. Válvulas de Gás
Todos os acumuladores de bexiga, com capacidade de 4 litros ou acima estão equipados (padrão) com bexiga de duas peças,(válvula de gás substituível, de maneira a facilitar a manutenção mais corpo da bexiga).

4. Conjuntos de porta (Lado óleo)
As portas de manutenção padrão para o óleo são feitas como aço de liga de alta resistência para proporcionar a maior vida útil possível.

5. Portas de fluido
Estão disponíveis adaptadores BSPP (padrão), NPT e Flange bi-partido (veja à pág. 351). As portas de sangria (fechadas) são elementos padrão para tamanho de 5 litros ou maiores.

6. Válvula de gás
Todos os acumuladores estão equipados com uma válvula de gás de maneira a possibilitar a pré-carga. Os acumuladores de 5 litros ou maiores estão equipados com uma válvula cartucho acoplada na cavidade da bexiga para facilitar a manutenção. Por medida de segurança, a válvula de gás se abrirá se for desrosqueada.

Opções e características dos materiais

Principais Componentes	Material Padrão	Opções de Material	Características
Garrafa	• Aço de liga cromo - molibdênio • Todos os tamanhos de acordo com as especificações conforme a diretiva européia PED/97/23 CE - Anexo VII	Consultar a Stauff	• Construção de garrafa sem costura • Declaração de conformidade fornecida • Disponível com certificados nacionais CE ASME ou especiais Consultar a Stauff
Bexiga	• Buna-N (NBR)	Buna-N baixa temperatura (NBR) Buna-N alta temperatura Fluorocarbono (Viton) Etileno propileno (EPR) Butil	• Bexiga moldada em 1 peça (sem emendas) • Válvula de gás não é vulcanizada na bexiga e pode ser removida facilmente com segurança. Vários tipos e válvulas podem ser usados na mesma bexiga. • Ampla escala de temperaturas
Conexão porta de óleo	• Especificação de material AISI 4130	Consultar a Stauff	• Válvula prato anti-extrusão • Plugue para descompressão

Acumulador de bexiga

- Conforme com as especificações CE - PED/97/23 - Anexo VII ou ASME SA 372 gr. E classe 70
- Conforme com o fator de design 4 :1 em pressões operacionais normais.
- Disponível com certificados especiais (sob consulta)
- Intercambiável com unidades da maioria dos concorrentes
- Disponíveis geralmente para pronta entrega.

Dimensões e Especificações dos Acumuladores de Bexiga

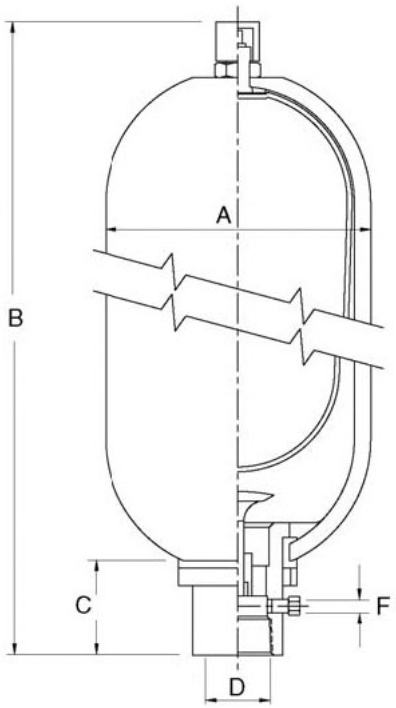

Capacidade Nominal (Litros)	Máx. P.O. (bar)	Dimensões					Peso Vazio
		A	B	C	D	F	Kg.
		mm	mm	mm	BSPF	Tampão	
1	360	114	295	52	G3/4”	G 1/4”	5,2
3	360	114	553	65	G1 1/4”	G 1/4”	11
5	360	168	458	65	G1 1/4”	G 1/4”	15
10	360	224	568	101	G2”	G 1/4”	33
20	360	220	873	101	G2”	G 1/4”	48
25	360	220	1043	101	G2”	G 1/4”	59
35	360	220	1392	101	G2”	G 1/4”	78
55	360	220	1910	101	G2”	G 1/4”	108

Código para Pedido de Acumuladores de Bexiga

STA - E - 01L - B - P5 - B - LTB - 1

Código do modelo
STA - Acumulador de Bexiga Stauff

Tipo
E - Tipo Europeu - Padrão
S - ASME - Americano - Opcional

Tamanho	Capacidade
01L	1 litro
03L	3 litros
05L	5 litros
10L	10 litros
20L	20 litros
25L	25 litros
35L	35 litros
55L	55 litros

Tipo de Montagem
B - Saída de Bexiga por baixo - Padrão
T - Saída de Bexiga por cima *(Top Repairable)* - Opcional

Faixa de Pressão de Trabalho
P5 - 360 bar - Padrão
P1 - 80 bar - Opcional
Outras pressões sob consulta

Portas de Conexão de Óleo
B - BSP - Padrão
N - NPT
S - SAE

Material da Bexiga
NBR - Buna-N Baixa Temperatura - Padrão
HNBR - Buna-N Alta Temperatura
IIR - Butil
V - Viton
E - EPR

Código de Projeto
1 - Padrão
***** - Número Especial a ser Especificado

Acumuladores de Membrana - Dimensões e Especificações

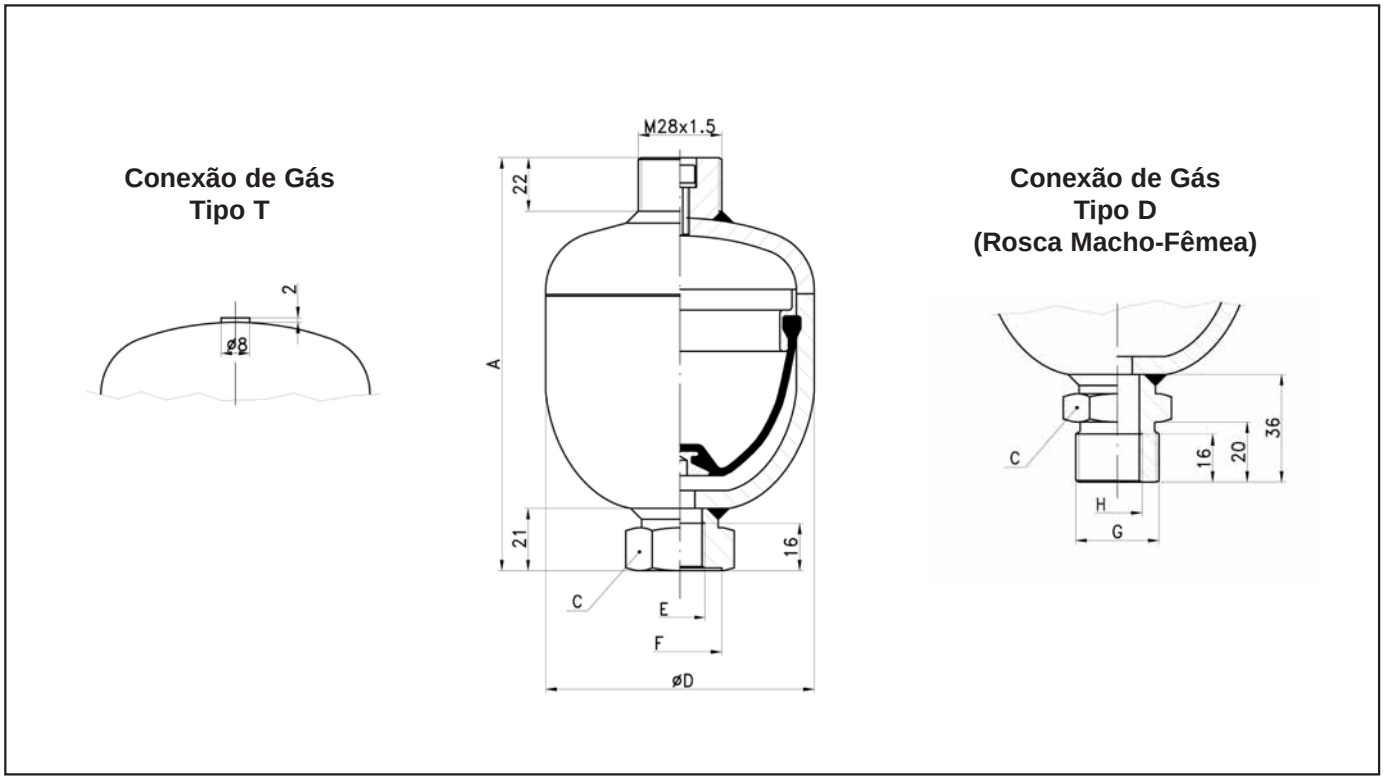

Características Técnicas

- Conforme as especificações CE 97/23
- Carcaça em liga de aço carbono pintada com tinta especial com aditivo inibidor de corrosão
- Membrana em NBR (Buna-N)
- Válvula de gás padrão com rosca M28x1,5 macho
- Conexão de óleo padrão com rosca 1/2" BSP ISO228 fêmea
- Intercambiável com a maioria dos fabricantes mundiais de acumuladores
- Temperatura de trabalho -10˚C à 80˚C
- Relação P_2 / P_0 = 8:1 e (4:1 para volume de 2,8L)

Opcionais

- Projeto: Com corpo roscado e membrana reparável
- Materiais do Corpo: Em aço especial para temperaturas até -40˚C, aço inox ou niquelado
- Outros certificados de qualidade diferentes ao CE
- Diferentes tipos de roscas para a válvula de gás
- Opção com válvula de gás lacrada (tipo rebite) para aplicações OEM com pré-carga de nitrogênio fixa de fábrica
- Intercambiável com a maioria dos fabricantes mundiais de acumuladores
- Diferentes tipos de roscas para a conexão de óleo, incluso rosca dupla macho-fêmea

Tabela Dimensional

Volume (Litros)	Pressão Bar	Rosca Lado Gás	Dimensões (mm)						Peso	Vazio (Kg)
			A	C	D	E	F	G	H	
0,16	250	M28x1,5	122	32	74	1/2"BSP ISO228	29	M27x2	M16x1,5	0,9
0,32	210		137		93					1,3
0,75	210		166	41	121		34	M33x1,5 ISO228	1/2"BSP 6,6	2,8
1	200		176		136					3,6
1,4	210		199		150					5,4
2	210		217		166					
2,8	210		307		166					8,2

Para o dimensionamento de acumulador de membrana, consultar a STAUFF

Códigos para Pedidos de Acumuladores de Membrana

STDA - 075 - NBR - P1 - B - M - N - 1

Código do modelo
STDA - Acumulador de membrana Stauff

Tamanho (Capacidade)	
016	0,16 litro
032	0,32 litro
075	0,75 litro
010	1litro
014	1,4 litros
020	2,0 litros
028	2,8 litros

Material da membrana
NBR - Buna-N - Padrão
B - Butil
E - Epicloridina

Faixa de Pressão de Trabalho
P1 - 210 Bar - Padrão
Obs: Pressão padrão para 0,16L = 250 bar e 1,0L = 200 bar
Outras pressões sob consulta

Portas de Conexão de Óleo
B = 1/2"BSP - ISO228 Fêmea - Padrão
D = Rosca Dupla (Macho-Fêmea) - Ver dimensões no catálogo de acordo com tamanho do acumulador

Conexão de Gás
M = M28 x 1,5 Macho - Padrão
T = Versão OEM - Pré Carga de N_2 fixa - Não é posível recarregar.

Tipo
N = Corpo Soldado (Membrana não reparável) - Padrão R
R = Corpo Roscado (Membrana Reparável)

Código de Projeto
1 = Certificado CE 97/23 - Padrão
* = Número Especial a Ser Especificado

Blocos de segurança

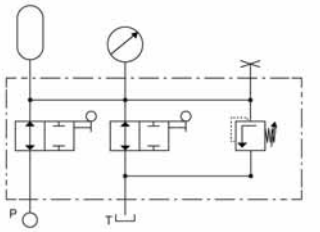

- Fabricados com aço carbono de alta resistência
- Proporciona uma isolação manual (válvula de esfera) entre o acumulador e o circuito
- Válvula de alívio ajustada na fábrica
- Válvula manual integrada para descara do fluido ao tanque
- Conexão CETOP com circuito. Adaptador de flange macho BSP no lado do acumulador
- Tomador de teste Stauff fornecido para amostragem ou monitoramento da pressão
- Os blocos de segurança estão disponíveis também com a opção Válvula de descarga elétrica. (AC/DC).
- Material da vedação padrão em NBR Buna-N)
- Outros materiais de vedação sob consulta

Código Stauff	mm	Isolamento	Conexão Acumulador	Tamanho de Acumula-dores recomendados	Peso kg
STASB-NG*-M-1-7-350	16	manual	BSP 1 1/4” macho	5 litros - 360 bar	5,6
STASB-NG*-M-1-7-350	24	manual	BSP 2” macho	(10 à 55 litros) - 360 bar	12,1
STASB-NG*-M-1-7-350	24	manual	BSP 2” macho	(10 à 55 litros) - 360 bar	12,1

* Disponível nos tamanhos 10, 20 e 32

Adaptadores de Acumulador

Descrição	Código Stauff
Tampão 2” BSP com O-Ring	STAP-0-32
Bucha redutora 2” BSP macho x 1/2” BSP fêmea	STRB-32-08
Bucha redutora 2” BSP macho x 3/4” BSP fêmea	STRB-32-12
Bucha redutora 2” BSP macho x 1” BSP fêmea	STRB-32-16
Arruela 2”	ATB036
Arruela 1/2”	ATB025
Arruela 3/4”	ATB027
Arruela 1”	ATB030
Conectores com flange SAE com vedação	
1/2” SAE Código 61 x 1/2” BSP macho	STFI-3-0808M
1/2” SAE Código 62 x 1/2” BSP macho	STFI-6-0808M
3/4” SAE Código 61 x 3/4” BSP macho	STFI-3-1212M
3/4” SAE Código 62 x 3/4 “ BSP macho	STFI-6-1212M
1 1/4” SAE Código 62 x 11/4” BSP macho	STFI-6-2020M
Flanges SAE	
Flanges bi-partidas 1/2”, Código 61	SFC308
Flanges bi-partidas 3/4”, Código 61	SFC312
Flanges bi-partidas 1 1/4”, Código 61	SFC320
Flanges bi-partidas 2”, Código 61	SFC332
Flanges bi-partidas 1/2”, Código 62	SFC608
Flanges bi-partidas 3/4”, Código 62	SFC 612
Flanges bi-partidas 1 1/4”, Código 62	SFC 620

Tabelas de dimensões de bexiga

Stauff oferece um ampla gama de materiais de bexiga para atender a maioria das aplicações. Favor consultar a Stauff para maiores informações sobre a compatibilidade das bexigas com os fluidos e a temperatura dos mesmos.
A Tabela 1 indica a gama de materiais de bexiga disponíveis com sua respectiva temperatura operacional ao se lidar com fluidos não agressivos.
A Tabela 2 pode ser utilizada para fazer a distinção entre as capacidades da bexiga de acordo com as dimensões globais. Para outros materiais da bexiga, favor consultar a STAUFF.

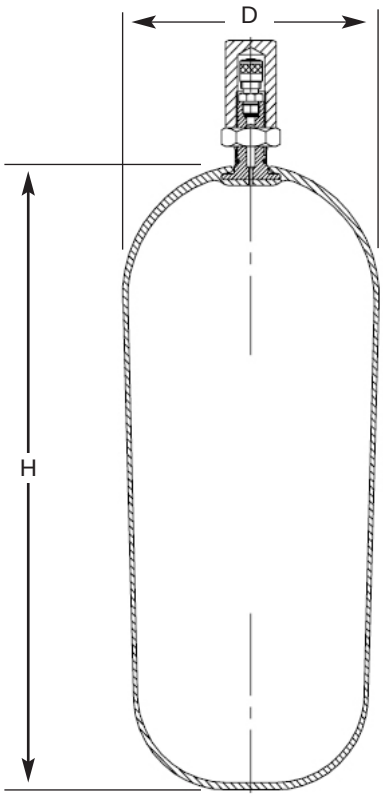

Tabela 1

Código	Material da bexiga	Faixa de temperatura desde ˚C	até ˚C
NBR	Buna-N baixa temperatura (NBR)	-20	85
HNBR	Buna-N alta temperatura	-30	+130
V	Fluorocarbono (Viton)	-20	+140
EPDM	Etileno propileno (EPR)	-20	+90
IIR	Butil	-30	+90

Tabela 2

Capacidade (l) nominal acumulador	Dimensão H mm	Dimensão D mm
1,0	148	95
3,0	374	95
4,0	203	142
5,0	284	146
10,0	315	198
20,0	583	198
25,0	735	198
35,0	1080	198
55,0	1535	198

Kit de bexiga

Indique sempre o nº completo da peça, por ex. STB-O-011-NBR, capacidade, borracha nitrílica, 1/4” BSP.

O kit contém:
- Bexiga
- Válvula de gás
- Parafuso
- O-Ring de porta de fluido
- Anel de apoio (back-up)
- Tampa de proteção *
- Bujão de purga*

* Para volumes de 5L e maior

Conjunto de anel anti-extrusão forneci-

Intercambiabilidade

As bexigas Stauff são plenamente intercambiáveis com as marcas européias comuns.

Conjunto de Anel Anti-Extrusão

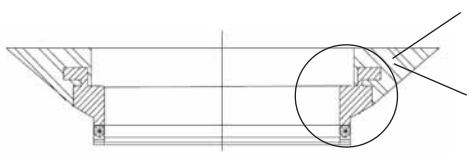

- O conjunto do anel anti-extrusão (AER) inclui o anel anti-extrusão moldado com anel bi-partido, O-ring de porta de fluido (ou tampão superior) e vedação unida de apoio e bujão de purga para de 5 até 55 litros.
- AER de serviço de óleo fornecido em anel bi-partido de aço de carbono nitrílico (padrão).
  Para serviço de água, o AER inclui um anel bi-partido de aço inox.

Código	Tamanho do acumulador	Conexão com o acumulador BSP
STB-AER-01	1L	G 3/4”
STB-AER-02	3 - 5L	G1 1/4”
STB-AER-03	10 - 55L	G2”

Conjuntos de porta de fluido disponíveis sob consulta.

Abraçadeiras para Acumuladores de Bexiga

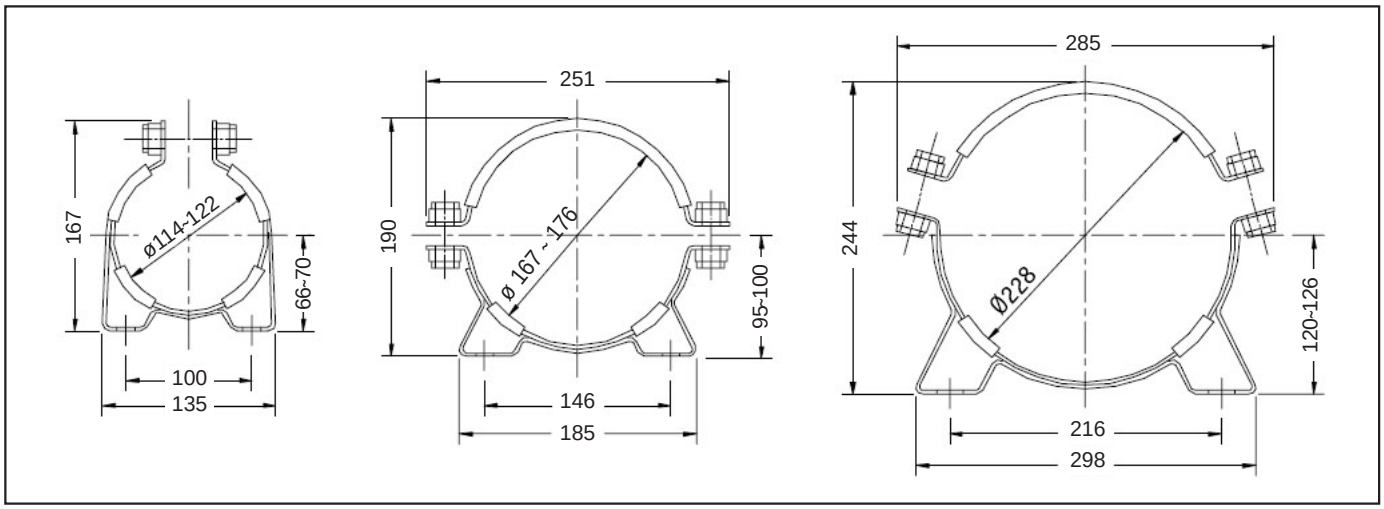

- Abraçadeiras para sapata fabricadas com aço carbono com acabamento zincado
- Tiras de borracha nitrílica para melhor acondicionamento do acumulador

Abraçadeiras p/sapata	Código
1 a 3 litros	AMP114
5 litros	AMP170
10 a 55 litros	AMP228

Suportes de Apoio

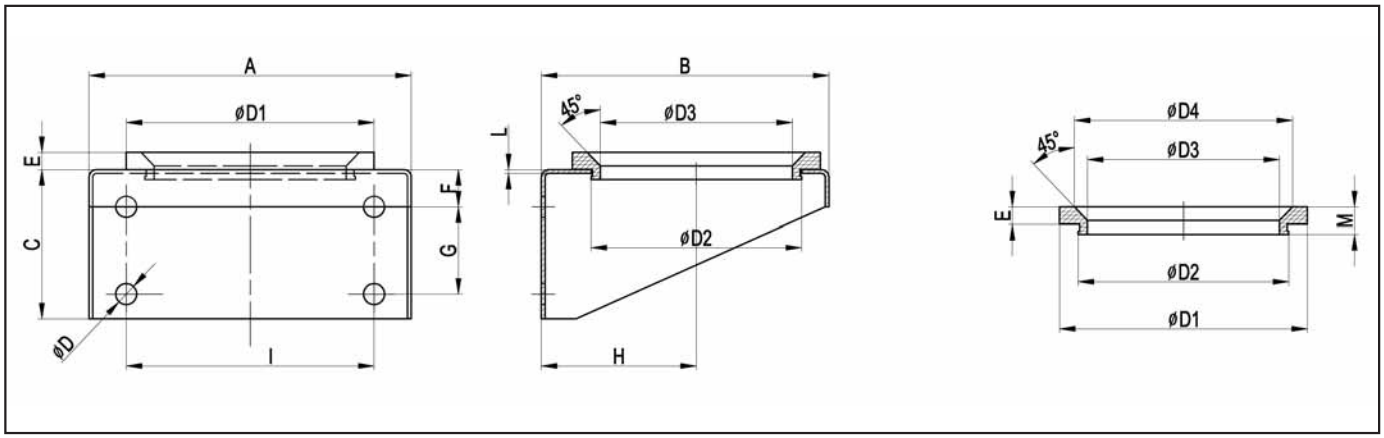

- Braçadeiras de apoio fabricadas com aço doce com acabamento zincado
- Anéis amortecedores feitos a partor de nitrila

Abraçadeiras de apoio	Código
5 litros	BB120R
10 to 55 litros	BB170R

Kit de carga STA-CK-1

Para manter um desempenho otimizado nos sistemas hidráulicos que se utilizam de acumuladores, recomenda-se uma verificação periódica da pressão de pré-carga de gás. Uma perda na pressão de pré-carga causará uma queda na eficácia do sistema e pode danificar a bexiga, o diafragma ou o pistão do acumulador.

O kit de carga permite a carga com nitrogênio na pressão desejada para acumuladores hidropneumáticos, quer sejam do tipo bexiga, do tipo diafragma ou do tipo pistão. Para isso, o kit se conecta através de uma mangueira flexível com um tanque de nitrogênio à venda no comércio.

Os técnicos podem utilizar o kit também para verificar a atual pressão de pré-carga do gás. A válvula de controle contém um manômetro para direcionar as leituras da pressão, bem como uma válvula de retenção para impedir qualquer refluxo se a pressão do tanque de nitrogênio estiver baixa. Uma válvula de purgação permite a redução da uma pressão excessiva até o nível e pré-carga operacional desejado.

- O manômetro é um modelo de segurança para AS1349-1986

O kit tem adaptadores para conectar a mangueira ao tanque de nitrogênio, bem como adaptadores para conectar a válvula de controle com o acumulador.

Código de pedido	Descrição
STA-CK -1	Kit de carga de acumulador
Composto por:	
SAA50019	Adaptador TPI 0,302 x 32
SAA10143	Adaptador UNF 7/8”
SAA50510	Adaptador ISAO 228 1/4”
SAAGAS531	Adaptador de garrafa BSTP tipo 50 - 1/4”
SAA2069	Válvula
SAA2069T	Ferramento de válvula
SAAPC2156/250	Conjunto manômetro pré-carga / carga
SMS20/M 1/4-2000AGAS	Conjunto mangueira - 2m

- Opcional: Regulador de saía de nitrogênio 0-17000 kPa. Código SAR017000
* Outros ajustes disponíveis sob consulta

- Stauff recomenda o uso de gás nitrogênio apenas para a pré-carga dos acumuladores.
- Use sempre óculos de proteção.

Tabela de dimensionamento para aplicações de armazenamento

A tabela abaixo é um guia rápido destinado tão somente ao dimensionamento de acumuladores. Não leva em consideração as reais condições adiabáticas ou isotérmicas. Para os requisitos exatos do seu sistema, favor consultar a Stauff.

Taxa de Pressão P3/P1≤5	ACUMULADORES DE BEXIGA																
	ACUMULADORES DE BEXIGA PADRÃO											BARREIRA DE TRANSFERÊNCIA COM GARRAFA DE RESERVA					
P3/P2	**OB**	**OF**	**11**	**O3**	**O4**	**10**	**20**	**28**	**37**	**50/54**	**57**	**28+ 1 BUB**	**37+ 1 BUB**	**37+ 2 BUB**	**54+ 1 BUB**	**54+ 1 BUB**	**P3/P2**
1.05	0.005	0.018	0.035	0.08	0.12	0.29	0.57	0.78	1.07	1.49	1.6	2.2	2.46	3.87	2.87	4.28	1.05
1.10	0.01	0.035	0.066	0.14	0.22	0.34	1.09	1.49	2.03	2.84	3.03	4.18	4.69	7.37	5.49	8.16	1.1
1.15	0.015	0.049	0.094	0.21	0.31	0.78	1.55	2.12	2.9	4.04	4.31	5.96	6.73	10.56	7.88	11.73	1.15
1.20	0.019	0.063	0.12	0.26	0.39	0.98	1.97	2.69	3.68	5.13	5.48	7.58	8.6		10.06	14.97	1.2
1.25	0.022	0.074	0.143	0.31	0.47	1.17	2.35	3.2	4.39	6.12	6.53	9.06	10.2		11.94	17.76	1.25
1.30	0.026	0.086	0.149	0.36	0.54	1.35	2.69	3.68	5.03	7.02	7.49	11.91		13.94		1.3	
1.35	0.029	0.096	0.183	0.4	0.6	1.5	3.01	4.11	5.62	7.84	8.37	13.11		15.35		1.35	
1.40	0.032	0.104	0.201	0.44	0.66	1.65	3.29	4.51	6.16	8.6	9.17			16.77		1.4	
1.45	0.034	0.113	0.217	0.47	0.71	1.78	3.56	4.87	6.65	9.28	9.9			18.09			
1.50	0.036	0.121	0.231	0.5	0.76	1.9	3.8	5.2	7.11	9.98	10.58			19.33			
1.55	0.038	0.128	0.245	0.53	0.81	2.01	4.03	5.51	7.53	10.5	11.2						
1.60	0.041	0.135	0.258	0.56	0.85	2.12	4.23	5.79	7.89	11.04	11.78						
1.65	0.042	0.141	0.27	0.59	0.89	2.21	4.43	6.05	8.27	11.54	12.31						
1.70	0.044	0.146	0.28	0.61	0.92	2.3	4.6	6.3	8.6	12.01	12.81						
1.75	0.046	0.152	0.29	0.63	0.95	2.38	4.77	6.52	8.91	12.44	13.27						
1.80	0.047	0.157	0.3	0.65	0.98	2.46	4.92	6.73	9.2	12.84	13.7						
1.85	0.048	0.161	0.31	0.67	1	2.53	5.06	6.93	9.47	13.21	14.09						
1.90	0.049	0.165	0.32	0.69	1.04	2.6	5.2	7.11	9.71	13.56	14.46						
1.95	0.051	0.169	0.325	0.71	1.06	2.66	5.32	7.28	9.95	13.88	14.81						
2.00	0.052	0.173	0.331	0.72	1.09	2.72	5.44	7.44	10.17	14.19	15.14						
2.10	0.054	0.179	0.344	0.75	1.13	2.83	5.65	7.73	10.56	14.74	15.72						
2.20	0.056	0.186	0.355	0.77	1.17	2.92	5.84	7.98	10.91	15.23	16.24						
2.30	0.057	0.191	0.365	0.8	1.2	3	6	8.21	11.22	15.66	16.7						
2.40	0.059	0.195	0.374	0.82	1.23	3.07	6.18	8.41	11.49	16.04	17.11						
2.50	0.06	0.2	0.382	0.83	1.26	3.14	6.28	8.58	11.74	16.38	17.47						
2.60	0.061	0.203	0.389	0.85	1.28	3.2	6.39	8.74	11.95	16.68	17.79						
2.70	0.062	0.207	0.395	0.86	1.3	3.25	6.5	8.88	12.15	16.95	18.07						
2.80	0.063	0.21	0.401	0.87	1.32	3.29	6.59	9.01	12.32	17.19	18.33						
2.90	0.064	0.212	0.406	0.88	1.34	3.34	6.67	9.12	12.42	17.41	18.56						
3.00	0.065	0.215	0.411	0.89	1.35	3.37	6.75	9.22	12.61	17.6	18.77						
3.20	0.066	0.219	0.419	0.91	1.38	3.44	6.88	9.4	12.85	17.94	19.12						
3.40	0.067	0.222	0.425	0.92	1.4	3.49	6.98	9.54	13.04	18.2	19.41						
3.60	0.068	0.224	0.43	0.94	1.41	3.53	7.06	9.65	13.2	18.42	19.64						
3.80	0.069	0.227	0.434	0.95	1.43	3.57	7.13	9.75	13.33	18.6	19.83						
4.00	0.07	0.228	0.437	0.96	1.44	3.59	7.18	9.82	13.43	18.74	19.98						
4.50	0.075	0.231	0.443	0.97	1.46	3.64	7.28	9.45	13.61	18.98	20.24						

Volumes acima são os litros descarregados entre P3/P2

COMO UTILIZAR A TABELA ACIMA

1. Utilize a tabela acima da mesma maneira que à esquerda, mas limitando o volume descarregado àquele mostrado, de maneira a que V1-V3 não ultrapasse 0,80 do volume efetivo do casco do acumulador.
A taxa de pressão correspondente é vista abaixo da coluna P3/P2.

COMO UTILIZAR A TABELA À ESQUERDA:

Problema: qual o tamanho do acumulador que descarregará 1,4L de líquido entre 140 et 120.

1. P3/P2 $\frac{140}{120}$ = 1.17

2. Ache o valo de P3/P2 que é igual ou próximo de 1,17. Neste caso, o valor é 1,15.

3. Selecione a referêcia de acumulador igual a 1,4L ou mais entre os valores localizados nas fileiras 1.5, isto é, 1.55. Projete para cima e leia a referência d acumulador, isto é, 20.

NOTAS
P3 = pressão máxima do sistema
P2 = Pressão mínima do sistema permitida
P1 = 90% de P2
Volumes dornecidos com base em P1V1 = P3V3 = Compressão isotérmica P3V3n = P2V2n = Expansão adiabática, onde n = 1,4

Acima são volumes em litros descarregados entre P3 / P2

Notas